BENUTZERHANDBUCH

CAMBRO® CAMDUCTION® COMPLETE HEAT SYSTEM

Dieses Benutzerhandbuch gilt für alle nachfolgenden Produktmodelle:

Modell MDSCDC9X5EU24V

Zur Verwendung mit CAMBRO Camduction Base MDSCDB9EU24V

Das CAMBRO Camduction Warmhaltesystems ist durch das europäische Patent 2386234 geschützt.

Inhaltsverzeichnis

I. Einführung 1
II. Sicherheits- und Warnhinweise 1-2
III. Produktspezifikationen 2
IV. Einrichtungs- und Betriebsanleitung 3
V. Reinigung und Instandhaltung 3-4
VI. Produktzeichnungen 5
VII. Fehlerbehebungsanleitung 6
VIII. Cambro Garantie und Produkthaftung 7

I. Einführung

Herzlichen Glückwunsch zum Kauf Ihres neuen CAMBRO Camduction Warmhaltesystems. Diese schrittweise Anleitung dient der ordnungsgemäßen Inbetriebnahme und Instandhaltung des Geräts. Bitte kontaktieren Sie Ihren Cambro-Vertreter oder wenden Sie sich unter der Nummer (49) 7022 90 100 0 an die Kundenserviceabteilung von CEL Germany. Sämtliche Garantieleistungen müssen durch einen zugelassenen Servicetechniker von Cambro erbracht werden. Bitte konsultieren Sie den Abschnitt zur Garantie, um Details zum Garantieschutz zu erhalten. Serviceleistungen für Reparaturen, die nicht unter die Garantie fallen, MÜSSEN durch einen qualifizierten Techniker oder Elektriker erbracht werden.

CE

II. Sicherheits- und Warnhinweise

WICHTIGER HINWEIS: Bitte lesen Sie vor dem erstmaligen Gebrauch ALLE Anweisungen durch. Befolgen Sie alle auf dem Gerät und in diesem Handbuch gekennzeichneten Warnhinweise und Anweisungen. Verwenden Sie ausschließlich von CAMBRO® zugelassene Ersatzteile.

Bitte kontaktieren Sie bezüglich Serviceleistungen die Cambro-Kundenserviceabteilung CEL Germany: (49) 7022 90 100 0. Geräte, die unter die Garantie fallen, dürfen ausschließlich durch von Cambro zugelassenes Servicepersonal gewartet werden. Bitte konsultieren Sie den Abschnitt zur Garantie am Ende des Benutzerhandbuchs, um Details zum Garantieschutz zu erhalten.

WARNUNG! STROMSCHLAGGEFAHR. Ausschließlich das mitgelieferte Kabel verwenden. Die Installation muss durch einen qualifizierten Techniker und in Übereinstimmung mit den lokalen technischen Anforderungen erfolgen.

- **WARNUNG!** Die Einheit NICHT verwenden, wenn das Stromkabel ausgefranst oder beschädigt ist oder wenn Steckkontakte fehlen, verbogen oder beschädigt sind.
- **WARNUNG!** Ausschließlich die Stromversorgung VERWENDEN, die auf der Rückseite des Geräts auf dem Etikett ausgewiesen ist.
- **WARNUNG!** Das Gerät AUSSCHLIESSLICH an eine ordnungsgemäß geerdete Stromquelle anschließen.
- **ACHTUNG!** NICHT unter nassen oder feuchten Bedingungen verwenden.
- **WARNUNG!** NIEMALS feuchte Camduction-Tellerwärmer in ein Fach legen.

CAMBRO®
TRUSTED FOR GENERATIONS™

www.cambro.com

II. Sicherheits- und Warnhinweise (Forts.)

- **ACHTUNG!** Bei Verwendung eines mobilen Wagens zur Verstauung des Camduction-Geräts darf der Wagen nur zu Reinigungszwecken und nicht zum Transportieren des Geräts bewegt werden.

WARNUNG! STROMSCHLAGGEFAHR. Elektrische Teile trocken halten.
NIEMALS unter nassen oder feuchten Bedingungen verwenden.

- **WARNUNG!** Das Gerät NIEMALS in Wasser tauchen und niemals mit Wasser besprühen oder in der Nähe des Wamhaltesystems mit Wasser sprühen.
- **WARNUNG!** Vor der Reinigung oder Wartung das Gerät stets AUSSTECKEN oder von der Stromquelle trennen.
  Vor der Reinigung von Bereichen der Ladestatiovn MUSS die Netzversorgung komplett abgeschaltet und das Gerät ausgesteckt oder von der Stromversorgung getrennt werden.
- **WARNUNG!** Das Gerät NIEMALS mit Dampf oder Druckluft oder durch Abspritzen reinigen. Stromschlaggefahr für Benutzer.
  NIEMALS korrosive Reinigungsmittel zum Reinigen des Geräts verwenden. NUR DANN ein feuchtes Tuch zum Reinigen von Fächern oder Ladestationen verwenden, wenn die Netzversorgung KOMPLETT abgeschaltet und das Gerät ausgesteckt oder von der Stromversorgung getrennt wurde. Für Oberflächen aus rostfreiem Stahl empfehlen wir Reinigungsmittel für rostfreien Stahl. NICHTS auf dem Gerät ablegen

III. Produktspezifikationen

	Einphasig
Camduction-Modelle	**MDSCDC9X5EU24V**
Heats	Camduction Base
Aufnahmekapazität	20 Tellerwärmer
Phase/Stromspannung	3/PE AC 380-480 V
Amps	16a
Hz	+50 60 8481555
KABELLÄNGE	2 m
Produktabmessungen	**B** 76,2 cm x **T** 47,9 cm x **H** 87,9 cm
Produktgewicht (leer/bestückt)	55 kg / 80 kg
Aufwärmzeit	Ca. 5 Minuten
Alle Anzeigeleuchten	LED

IV. Einrichtungs- und Betriebsanleitung

1. Platzieren Sie das Gerät rückwärtig und verschrauben Sie die Füße. Es ist kein Werkzeug erforderlich.
2. Vor der Verwendung: Stellen Sie das Gerät auf einer stabilen, ebenen Oberfläche ab und stellen Sie die Beine ein, indem Sie den Fuß der Beine solange drehen, bis alle vier Füße Kontakt mit der Oberfläche haben.
3. Zur Verbindung des Steckers mit dem Kabelende und zum Einstecken in die richtige Buchse ist ein zertifizierter Elektriker erforderlich. Stromversorgung von 3/PE 380-480 Volt, 16 A.
4. Schalten Sie den Leistungsschalter ein, der sich an der Seite des Geräts befindet: Alle Leuchten blinken auf.
5. Wenn Sie das Gerät mit Tellerwärmern bestücken, blinken die Leuchten während des Erwärmens orange (Tellerwärmer können vor dem Einschalten der Stromversorgung eingelegt werden).
6. Die Tellerwärmer brauchen zum Aufwärmen ca. fünf (5) Minuten, die Leuchten schalten auf grün, um zu signalisieren, dass Tellerwärmer verwendet werden können. Es dauert ca. 5 Minuten, um die Kerntemperatur des Tellerwärmers auf 100 ˚C zu bringen. Die Ränder der Tellerwärmer bleiben kühl genug, um angefasst zu werden.
7. Das Licht bleibt solange grün, bis der Tellerwärmer entfernt wurde. Falls der Tellerwärmer nach dem Erwärmen nicht entnommen wird, stellt eine digital gesteuerte „Trickle Heating“-Funktion sicher, dass die Temperatur des Tellerwärmer solange aufrechterhalten bleibt, bis dieser entnommen wird. Diese Funktion verhindert ein Abkühlen und Überhitzen, solange der Tellerwärmer eingefügt ist.
8. Wenn der erwärmte Tellerwärmer entnommen wird, kann ein neuer Tellerwärmer in den Schlitz eingeführt werden; fahren Sie im Uhrzeigersinn mit dem nächsten Schlitz fort und wiederholen Sie den Vorgang.
9. Bein erneuten Einführen eines vor Kurzem erwärmten Tellerwärmers schaltet die Leuchte auf orange und dann auf grün, um zu signalisieren, dass der Tellerwärmer verwendet werden kann.
10. **Energiesparende Stand-by-Funktion**
    Falls 45 Minuten lang kein Tellerwärmer in das Gerät gesteckt oder aus dem Gerät entnommen wird, schaltet das Gerät automatisch in den Energiesparmodus. Schalten Sie die Netzversorgung AUS und dann wieder EIN, um das Gerät erneut zu starten. Das Gerät beginnt mit dem Aufwärmen und die Leuchten für die Schlitze gehen an. Dies ist ebenfalls nachts oder an Wochenenden eine ausgezeichnete Sicherheitsfunktion, falls vergessen wird, das Gerät auszuschalten.
11. **Zuverlässiger Service**
    Die Elektronik besteht aus 5 unabhängigen Stromversorgungsleiterplatten, die jeweils eine autonome Stromversorgung und eine 4-Kanal-Leistungsreglerplatine (PCB) aufweisen. Falls eine Leiterplatte oder PCB beschädigt wird, setzen die restlichen Leiterplatten die Arbeit fort. Falls ein Schlitz beschädigt ist, setzen die verbleibenden 19 Schlitze die Arbeit fort. Pro Platine werden vier Schlitze reguliert.
12. **Weltweite Verwendung**
    Die Spezifikation für die Netzspannungsversorgung lautet 3/PE AC 380-480 V (+/-10%) 50-60Hz. Dieser große Stromspannungsbereich ermöglicht die nahezu weltweite Verwendung des Camduction-Systems: USA, Kanada, Australien, Europa, Indien und Südafrika.
13. **Prävention missbräuchlicher Verwendung**
    Falls ein Tellerwärmer wiederholt eingesteckt und entnommen wird, um dessen Temperatur zu erhöhen, erkennt der eingebaute Temperatursensor die Temperatur des Tellerwärmers, sodass kein neuer Aufwärmzyklus startet. Der Tellerwärmer wird einfach durch die grüne Leuchte am Schlitz als „verwendungsbereit“ ausgewiesen.
14. Angesichts der geringen Stromspannung (24 V DC) für die Wärmeenergie, die den Tellerwärmern zugeführt wird, ist selbst ein schwerer Fehler aufgrund der Hardware/Verkabelung oder aufgrund falscher Handhabung für Benutzer gefahrlos. Das Berühren von Steckkontakten mit den Fingern oder einem feuchten Reinigungstuch während des Ersetzens eines eingefügten Tellerwärmers ist für Benutzer gefahrlos.

    Fehlerhafte Tellerwärmer
    - Jeder Schlitz wird individuell und kontinuierlich auf fehlerhafte Tellerwärmer überwacht. FALLS der Tellerwärmer fehlerhaft ist, blinkt neben dem Schlitz eine rote Leuchte auf. Wenn Sie den fehlerhaften Tellerwärmer durch einen neuen Tellerwärmer ersetzen, blinkt eine orangene Leuchte auf, die das Aufwärmen signalisiert.
    - Falls ein Tellerwärmer einen Kurzschluss hat oder nicht einwandfrei angeschlossen wurde, erkennt dies die Elektronik innerhalb von Sekunden und der Tellerwärmer wird nicht erwärmt. Das Gerät wird nicht beschädigt. Eine rote Leuchte blinkt neben dem Tellerwärmer auf. Ersetzen Sie den Tellerwärmer durch einen neuen Tellerwärmer. Der Tellerwärmer wird normalerweise bei einem orange blinkendem Licht erwärmt, das auf den Wärmevorgang hinweist.

V. Wartung und Instandhaltung

WARNUNG! STROMSCHLAGGEFAHR

1. Das Gerät vor dem Durchführen von Reinigungs- oder Instandhaltungs/Wartungsarbeiten ausschalten und ausstecken oder von der Stromversorgung trennen.
2. Ein sauberes Tuch verwenden, um die Fachböden des Geräts abzuwischen.
3. Die Außenseite des Geräts mit einem nicht scheuernden Tuch reinigen, dass mit einer Lösung aus warmem Wasser und milder Seife oder mildem Reinigungsmittel angefeuchtet wurde. Oder alternativ ein handelsübliches Reinigungsmittel für rostfreien Stahl gemäß den Herstellervorgaben verwenden. Siehe Abschnitt für Sicherheits- und Warnhinweise, um umfassende Details zu erhalten.
4. Vor dem Einstecken des Geräts nach der Reinigung sicherstellen, dass das Stromkabel nicht ausgefranst oder beschädigt ist oder Steckkontakte fehlen, verbogen oder beschädigt sind. Beschädigte Kabel/Stecker unverzüglich und ausschließlich durch von Cambro® zugelassene Ersatzteile ersetzen. Kundendienst anrufen.
5. Tellerwärmer mit nach oben zeigenden Steckkontakten zur Reinigung in die Spülmaschine legen. Ein Versäumnis diesbezüglich kann zu verbogenen oder beschädigten Steckkontakten führen, die sich nicht ordnungsgemäß mit der Stromsteckbuchse verbinden lassen.
6. Der Camduction®-Tellerwärmer besteht aus zwei separaten Teilen, die werkseitig zusammengebaut sind: dem Tellerwärmer und dem Tellerwärmerrahmen. Den Tellerwärmer unter Befolgung der Anweisungen auf Seite (4) zur Reinigung auseinanderbauen und wieder zusammenbauen, wenn sich Schmutz und Dreck angesammelt haben.

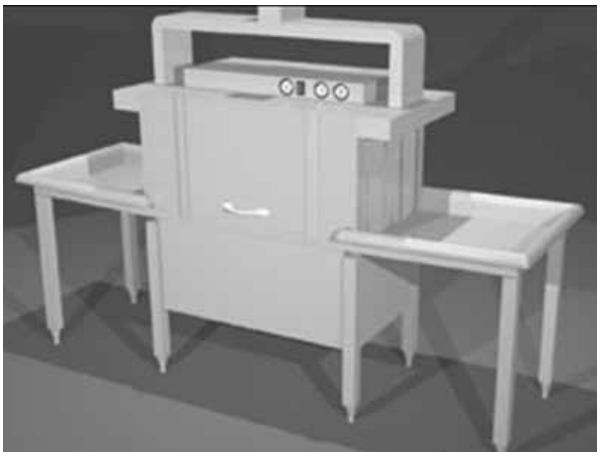

Schritt 1: Den Tellerwärmer vor dem Auseinanderbauen in einer Spülmaschine für hohe Temperaturen oder bei laufendem Warmwasser reinigen. Der Rahmen muss warm sein.

Schritt 2: Den Tellerwärmerrahmen fest an beiden Seiten greifen, während der Pfeil auf dem Tellerwärmer nach vorne zeigt.

Schritt 3: Beide Seiten des Tellerwärmerrahmens herausziehen und den Tellerwärmer soweit von unten nach oben schieben, bis sich der Tellerwärmer vom Tellerwärmerrahmen löst.

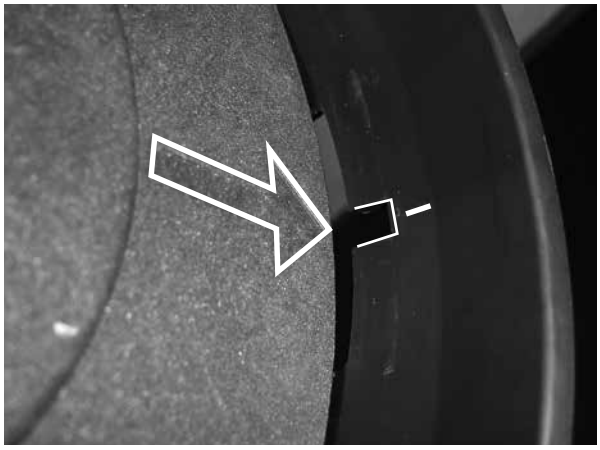

Schritt 4: Zum Wiederzusammenbauen den Pfeil oben auf dem Tellerwärmer an der Kerbe/Linie an der Innenseite des Tellerwärmerrahmens ausrichten. Der Rahmen muss warm sein.

Schritt 5: Den Tellerwärmerrahmen mit dem Tellerwärmer an der Kante eines Tisches ablegen. Den Tellerwärmerrahmen so wie oben gezeigt mit der rechten Hand an drei Stellen soweit herausziehen, bis der Tellerwärmer sicher einrastet, während der Tellerwärmer mit der linken Hand festgehalten wird.

Schritt 6: Den Tellerwärmer auf den Kopf stellen, um zu prüfen, ob Tellerwärmer und Tellerwärmerrahmen richtig, wie oben gezeigt, zusammengebaut wurden.

Camduction®-Gerät und -Tellerwärmer

Camduction Base

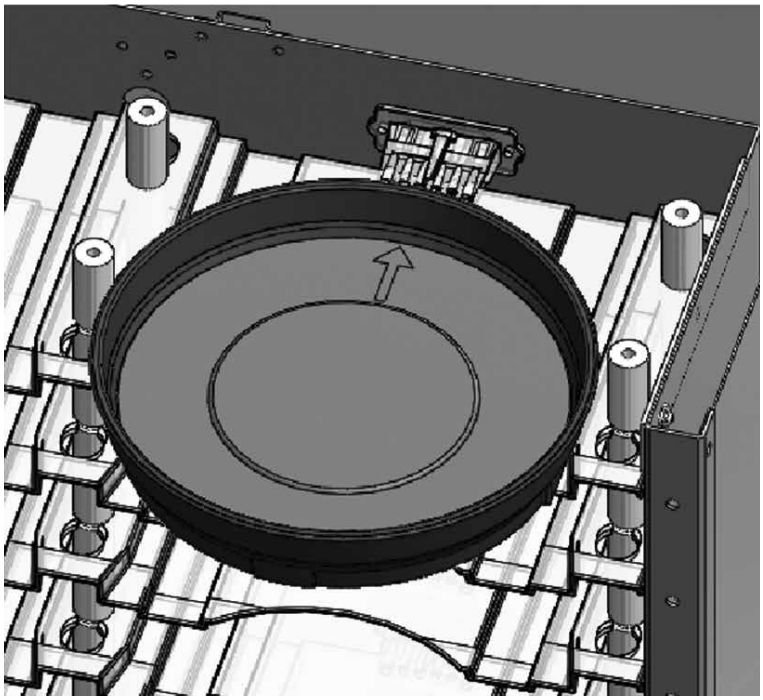

Seitenansicht
Tellerwärmereinsatz

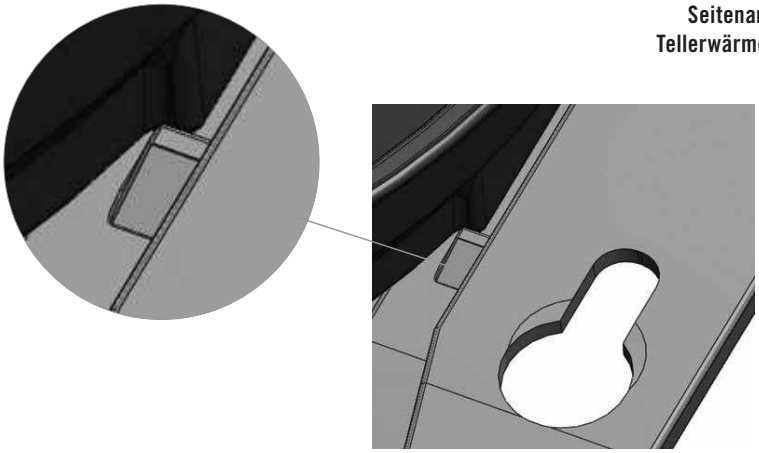

Gemäß Auslegung soll ein rückwärtiges Verschieben
des Tellerwärmers gestoppt werden.

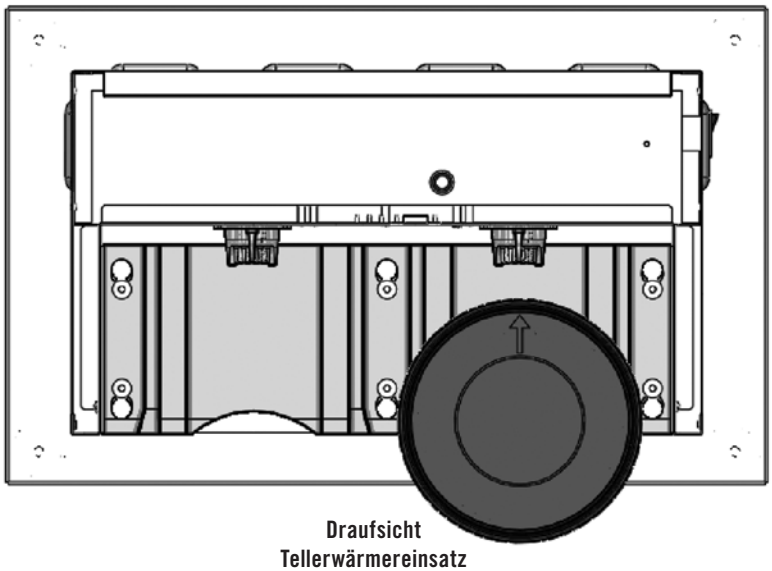

Draufsicht
Tellerwärmereinsatz

Camduction® Charger erweiterte Ansicht

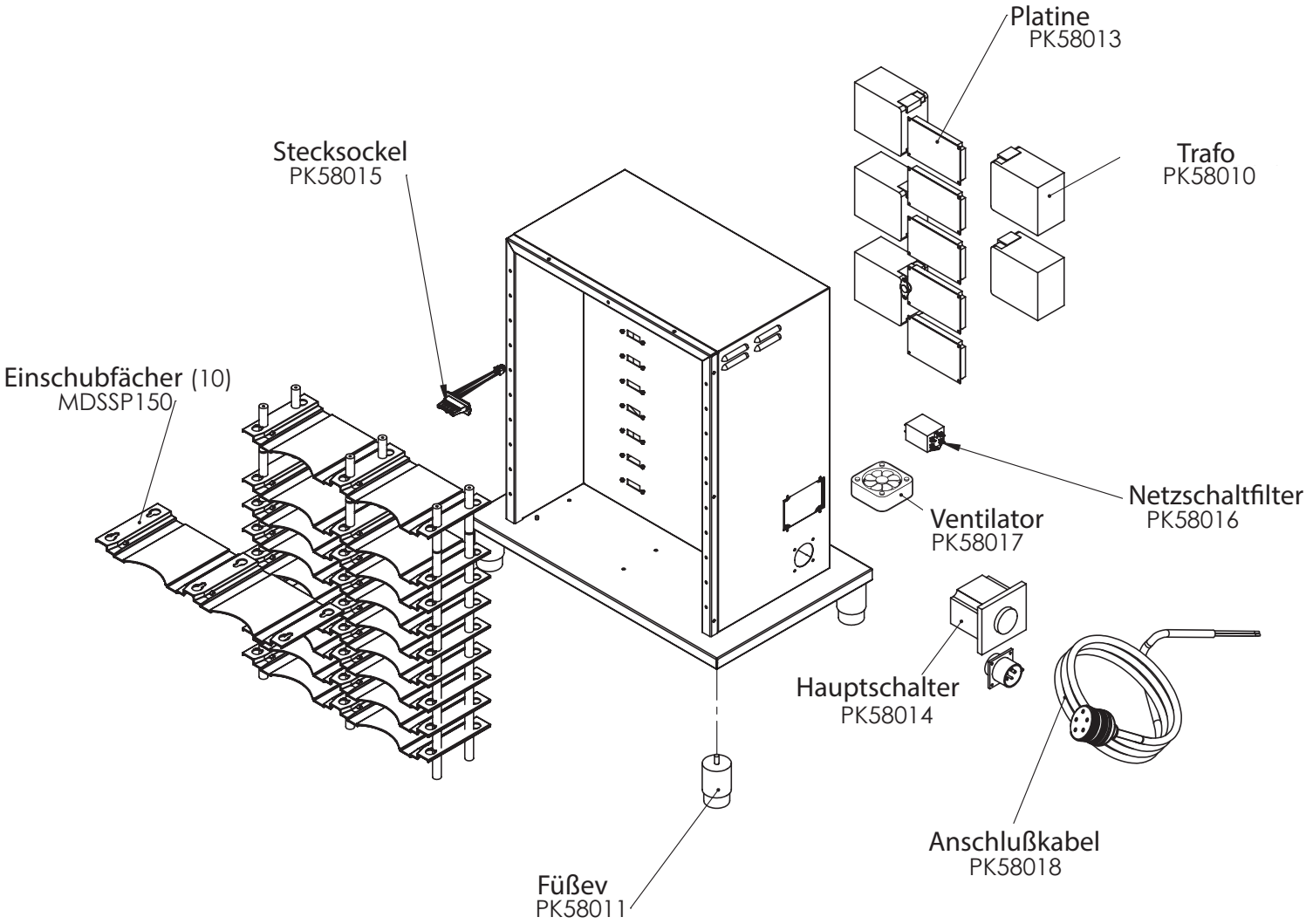

VII. Fehlerbehebungsanleitung

Problem	Mögliche Ursachen	Mögliche Lösungen
1. Gerät ist EINGESCHALTET. Obere Anzeigeleuchte schaltet nicht auf GRÜN.	• Keine Stromquelle. • Stromkabel nicht richtig an aktive Stromquelle angeschossen. • Stromkabel oder Stecker ist beschädigt.	• Stromanschluss zu Steckerbuchse prüfen. • Sicherstellen, dass das Gerät per Steckerverbindung vollständig an die ordnungsgemäß spezifizierte aktive Stromquelle angeschlossen ist. • Stromkabel ersetzen. Kundendienst anrufen.
2. Der einwandfreie Zustand von Stromquelle und Kabel/ Stecker wird bestätigt. Leistungsschalter ist auf EIN. Die obere Anzeigeleuchte schaltet nicht auf GRÜN.	• Ausgeklinkter Schutzschalter. • Fehlerhafter Leistungsschalter.	• Zurücksetzen von Schutzschalter für Gebäudesteckdose. • Gerät zurücksetzen – AUSSCHALTEN und dann wieder EINSCHALTEN. • Leistungsschalter ersetzen. Kundendienst anrufen.
3. Gerät ist EINGESCHALTET. Die Anzeigenleuchte leuchtet GRÜN. Die Leuchte des Fachs bleibt AUS, wenn der Tellerwärmer in das mit der Stromsteckbuchse verbundene Fach eingeführt wird.	• Die Verbindung zwischen Tellerwärmer und Stromsteckbuchse ist NICHT ordnungsgemäß. • Das mit der Stromsteckbuchse verbundene Fach funktioniert NICHT. • Das Gerät hat nach 45-minütiger NICHTVERWENDUNG in den STROMSPARMODUS geschaltet und automatisch den Strom für ALLE mit der Stromsteckbuchse verbundenen Fächer AUSGESCHALTET. • Das LED funktioniert nicht.	• Den Tellerwärmer nochmal in das gleiche mit der Stromsteckbuchse verbundene Fach schieben. • Den gleichen Tellerwärmer in einem anderen Fach ausprobieren. • Das Gerät AUSSCHALTEN. Die Verbindung zwischen Tellerwärmer und dem jeweiligen mit der Stromsteckbuchse verbundenen Fach trennen. Das Gerät wieder EINSCHALTEN. Vor dem Bestücken der Fächer mit trockenen Tellerwärmern oder Pellets bei Raumtemperatur, solange warten, bis die obere Anzeigenleuchte auf GRÜN schaltet. • Falls Leuchten AUS bleiben, sind LED-Leuchten möglicherweise fehlerhaft und müssen ersetzt werden. ODER möglicherweise sind mit Stromsteckbuchsen verbundenen Fächer fehlerhaft und müssen ersetzt werden. Kundendienst anrufen.
4. LED-Leuchte von Fach leuchtet GRÜN, Tellerwärmer ist jedoch KÜHL.	• Mit Stromsteckbuchse verbundenes Fach funktioniert nicht.	• Den Tellerwärmer nochmal in das gleiche mit der Stromsteckbuchse verbundene Fach schieben. • Den gleichen Tellerwärmer in einem anderen Fach ausprobieren. Falls der Tellerwärmer ordnungsgemäß erwärmt wird, dann Stromsteckbuchse in dem fehlerhaften Fach ersetzen. Kundendienst anrufen. • Falls der Tellerwärmer nicht erwärmt wird, ist er fehlerhaft und muss ersetzt werden.
5. Der Tellerwärmer wird erwärmt, die LED-Leuchte schaltet jedoch nicht auf ROT oder GRÜN.	• Die LED-Leuchte ist nicht mit Platine verbunden. • Fehlerhafte LED-Leuchte.	• Leuchtenanschlussverdrahtung ist von der Stromversorgung getrennt. Kundendienst anrufen. • LED-Leuchte ersetzen. Kundendienst anrufen.
6. Rauch oder Dampf dringt aus Fächern, die mit Tellerwärmern bestückt sind und aufgeladen werden.	• Verbogene oder beschädigte Kontakte verursachen LICHTBOGENBILDUNG oder GROSSE HITZE an den Kontakten.	• Tellerwärmer ersetzen, falls diese nicht ordnungsgemäß funktionieren oder sichtbare Schäden aufweisen. Beschädigte Tellerwärmer können Schäden am Gerät verursachen. • **Keine Tellerwärmer mit beschädigten Kontakten verwenden**. Alle Kontakte überprüfen und bei Beschädigung ersetzen.

HINWEIS: Innerhalb des Geräts Camduction Complete Heat Charger befinden sich keine Teile, die durch den Eigentümer/Benutzer gewartet werden dürfen. Bitte kontaktieren Sie Cambro bei ALLEN Kundendienstanfragen. ALLE elektrischen Einstellarbeiten oder Maßnahmen zum Austausch von elektrischen Teilen MÜSSEN durch einen zugelassenen Servicetechniker von Cambro durchgeführt werden. Bitte kontaktieren Sie bezüglich Kundendienstanfragen die Cambro-Kundenserviceabteilung CEL Germany: (49) 7022 90 100 0.

VIII. Cambro® Garantie und Produkthaftung

EINGESCHRÄNKTE WERKSGARANTIE AUF HANDELSÜBLICHE ELEKTRISCHE GERÄTE AUSSCHLIESSLICH FÜR CAMDUCTION® COMPLETE HEAT CHARGER

Diese Garantie unterliegt folgenden Bedingungen und Einschränkungen:

1. Für internationale Garantieansprüche wenden Sie sich an Ihren lokalen Cambro Vertreter.
2. Die Haftung von Cambro Manufacturing beschränkt sich auf die Reparatur oder den Austausch von Teilen, die sich als fehlerhaft erweisen. Die zur vorbeugenden Wartung oder Reinigung erforderlichen Teile und Arbeiten fallen nicht unter diese Garantie.
3. Cambro Manufacturing übernimmt die üblichen Kosten für die Reparatur oder den Austausch eines unter Garantie fallenden Geräts in einem Umkreis von 80 km von einem zugelassenen Kundenservice. Zeit- und Fahrtkosten für Fahrten über 80 km werden von der den Kundenservice anfordernden Person oder Firma getragen. Alle Reparatur- und/oder Wartungsarbeiten an Geräten, die unter Garantie fallen, werden während der regulären Arbeitszeit ausgeführt. Zuschläge für Überstunden werden dem Kunden in Rechnung gestellt, und fallen NICHT unter diese Garantie.
4. Kosten, die durch Verzögerungen oder Einschränkungen des Betriebs entstehen, welche den Servicetechniker an der Durchführung der Wartung an den betreffenden Geräte hindern, werden von dieser Garantie NICHT gedeckt. Dies betrifft institutionelle Einrichtungen, Justizvollzugsanstalten sowie Militär- und Marineeinrichtungen.
5. Cambro Manufacturing übernimmt keine Verantwortung oder Haftung für unsachgemäß gehandhabte, zweckentfremdete, falsch angewendete oder verwendete, harten chemischen Einwirkungen ausgesetzte, durch Flut, Feuer oder andere Naturkatastrophen beschädigte Produkte, oder solche, die an ihrem Einsatzort von unbefugtem Personal modifiziert wurden, oder deren Seriennummern verändert wurden oder fehlen.
6. Cambro Manufacturing nimmt von der Empfehlung oder Genehmigung einer Verwendung von Produkten in einem nicht-kommerziellen Anwendungsbereich Abstand, und dies bezieht sich auch auf den Heimgebrauch, ist jedoch nicht darauf beschränkt. Die Verwendung oder Montage von Produkten in nicht-kommerziellen Anwendungsbereichen führt zum Erlöschen aller ausdrücklichen oder stillschweigenden Garantien, einschließlich der Garantie der Marktgängigkeit und Tauglichkeit für einen bestimmten Verwendungszweck, und einschließlich jeglicher Haftung für Schäden, Kosten und Klagen, die sich aus der Verwendung oder Montage von Produkten in nicht-kommerziellen Umgebungen ergeben.
7. Einstellungen wie Kalibrierungen, Abgleichungen, Befestigung von Befestigungselementen oder Versorgungsanschlüssen, die normalerweise während der ursprünglichen Montage erfolgen, liegen in der Verantwortung des Händlers oder Installateurs, und nicht in der Verantwortung von Cambro Manufacturing. Eine unsachgemäße Montage umfasst die Verwendung einer unangemessenen elektrischen Verkabelung und/oder einer unzureichenden oder unangemessenen Spannung, ist jedoch nicht auf diese Aspekte beschränkt.
8. Auf die Ersatzteile, die vor Ort AUSSCHLIESSLICH von Servicetechnikern ausgetauscht werden, welche von Cambro zugelassenen sind, gilt die Garantie des Geräts oder eine 90-tägige Garantie ab Montagedatum, je nachdem, welche Garantiezeit die längere ist. Diese Garantie gilt nur für den Preis der Teile, jedoch nicht für Fracht- oder Arbeitskosten.
9. Hier wird das ausschließliche Rechtsmittel gegen Cambro Manufacturing in Bezug auf die Produkte erklärt, ungeachtet dessen, ob der Grund an dem Vertrag, oder der Verschuldenshaftung oder an einer anderen Rechtstheorie liegt, und ob er aus Garantien, Zusicherungen, Anweisungen, Montagen oder Mängeln resultiert. Cambro Manufacturing kann nach keiner Rechtstheorie für den Verlust der Nutzung, des Umsatzes oder des Gewinns, oder für den Ersatznutzung oder -leistung, oder für zufällige, indirekte oder besondere Schäden oder Folgeschäden, oder für sonstige Verluste oder Kosten ähnlicher Art haftbar gemacht werden.
10. DIESE GARANTIE UND DIE HIERIN AUFGEFÜHRTEN ZUSICHERUNGEN UND BEDINGUNGEN SIND ALS AUSSCHLIESSLICHE GARANTIE ZU VERSTEHEN, UND SIE ERSETZT ALLE ANDEREN GARANTIEN UND PRODUKTHAFTUNGEN, EINSCHLIESSLICH ABER NICHT AUF ANDERE AUSDRÜCKLICHE ODER STILLSCHWEIGENDE GARANTIEN AUF MARKTGÄNGIGKEIT UND TAUGLICHKEIT FÜR EINEN BESTIMMTEN VERWENDUNGSZWECK BESCHRÄNKT, UND DAHER STELLT SIE DIE EINZIGE PRODUKTGARANTIE VON CAMBRO MANUFACTURING DAR. CAMBRO MANUFACTURING ÜBERNIMMT DIE GARANTIE FÜR MATERIAL- UND VERARBEITUNGSFEHLER FÜR EINEN ZEITRAUM VON EINEM (1) JAHR AB VERSANDDATUM FÜR SEINE NEUEN PRODUKTE, DIE VON EINEM VON CAMBRO ZUGELASSENEN HÄNDLER AUSGELIEFERTEN WERDEN.

HINWEIS: Für Camduction-Tellerwärmer von Cambro gilt ab dem Datum des Versands durch einen von Cambro zugelassenen Händler eine anteilige Garantie von zwei (2) Jahren.

RÜCKSENDUNGSRICHTLINIE: Die Produkte von Cambro Manufacturing können nur mit der vorherigen schriftlichen Genehmigung des Herstellers zurückgegeben werden **(RMA)**. Die Rücknahmegebühr beträgt 15% zzgl. der Kosten für die Wiederaufbereitung des Geräts. Es werden nach 90 Tagen ab Rechnungsdatum keine Rücksendungen mehr akzeptiert. Zurückgegebene elektrische Komponenten werden vor einer Gutschrift überprüft. Elektrische Komponenten, die vom Benutzer oder dem Mitarbeiter eines nicht zugelassenen Kundenservices montiert werden, sind von einer Gutschrift ausgeschlossen.

Schauen Sie sich unser Camduction-Video an.

CAMBRO
TRUSTED FOR GENERATIONS™

CAMBRO U.S.A.
TEL: 1(714) 848-1555
FAX: 1(714) 230-4375
international@cambro.com

CAMBRO EUROPEAN LOGISTICS
TEL.: +49 7022 901000
FAX: (49) 7022 90100 19
cambroeurope@cambro.com

CAMBRO GERMANY
TEL: (49) 7022 90100 0
FAX: (49) 7022 90100 19
cambrogermany@cambro.com

UMCAMEUGER

© Copyright Cambro Manufacturing Company. Gedruckt in den USA.

I081905