SCAFFALATURE CHE DURANO UNA VITA

SHELVING for LIFE™

Camshelving® Serie Premium e Basics Plus

CAMBRO®
TRUSTED FOR GENERATIONS™

Scaffalatura ad alta densità serie Premium

Cella frigorifera serie Basics Plus

Quando parliamo di "Scaffalature che durano una vita", lo pensiamo veramente. Tutti i sistemi di stoccaggio Camshelving® sono progettati per resistere alle condizioni più difficili e agli ambienti più estremi. Con la nostra garanzia a vita contro la ruggine e la corrosione, solo Cambro offre "Scaffalature che durano una vita".

Cella frigorifera serie Premium

Scaffalatura per lo stoccaggio serie Basics Plus

Rastrelliera mobile per asciugatura serie Premium

Scaffalatura per lo stoccaggio serie Premium

Camshelving® **Scaffalature che Durano una Vita**

Resistente a ruggine e corrosione

Garantiti a vita contro ruggine e corrosione. Tutti i sistemi Camshelving resistono ai prodotti chimici aggressivi e all'acqua salata.

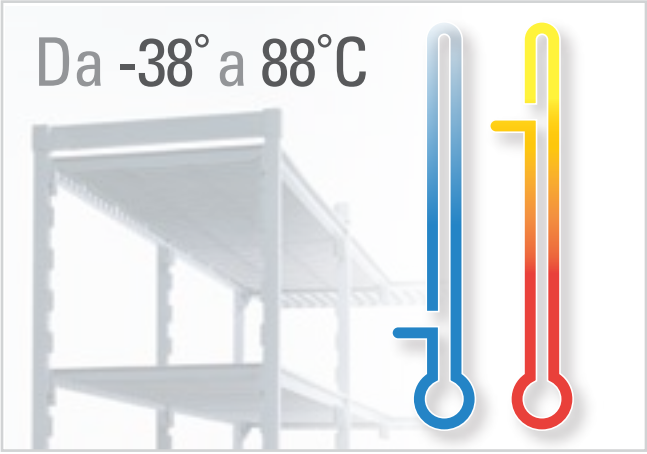

Tutti gli ambienti

I sistemi di stoccaggio Camshelving sono concepiti per sopportare tutte le applicazioni e le temperature di stoccaggio estreme.

- Celle frigorifere
- Congelatori
- Stoccaggio a secco
- Stoccaggio

Utilizzo ottimale dello spazio

Le scaffalature sono progettate per essere interconnesse, senza compromettere la capacità di portata, massimizzando lo spazio di stoccaggio utile.

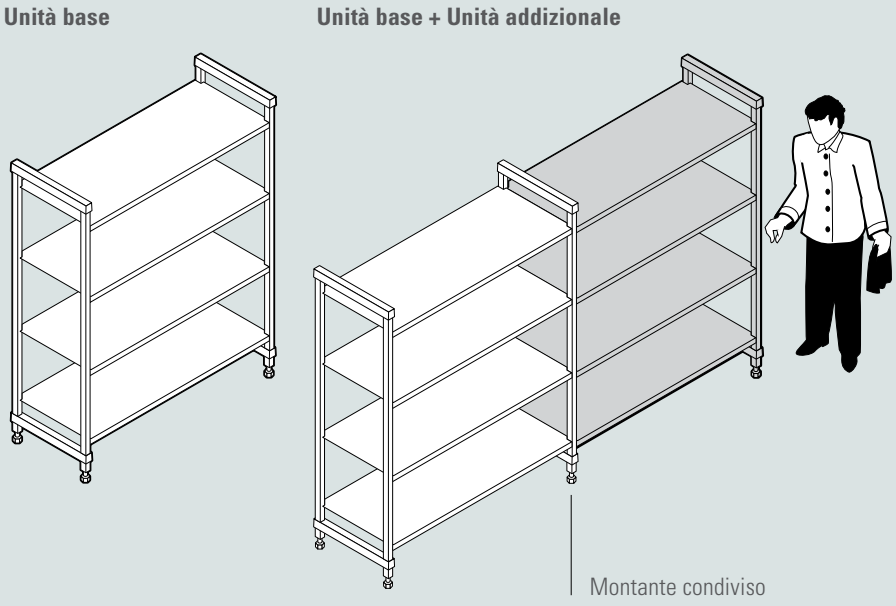

Facili da pulire

I sistemi Camshelving sono facili da pulire e i ripiani degli scaffali possono anche essere lavati in lavastoviglie. I ripiani antimicrobici Camguard® inibiscono la crescita di batteri e microbi nocivi.

Facili da montare e adattare

Le unità vengono spedite con telai già montati per velocizzare l'installazione. Ogni scaffale può essere adattato facilmente e indipendentemente.

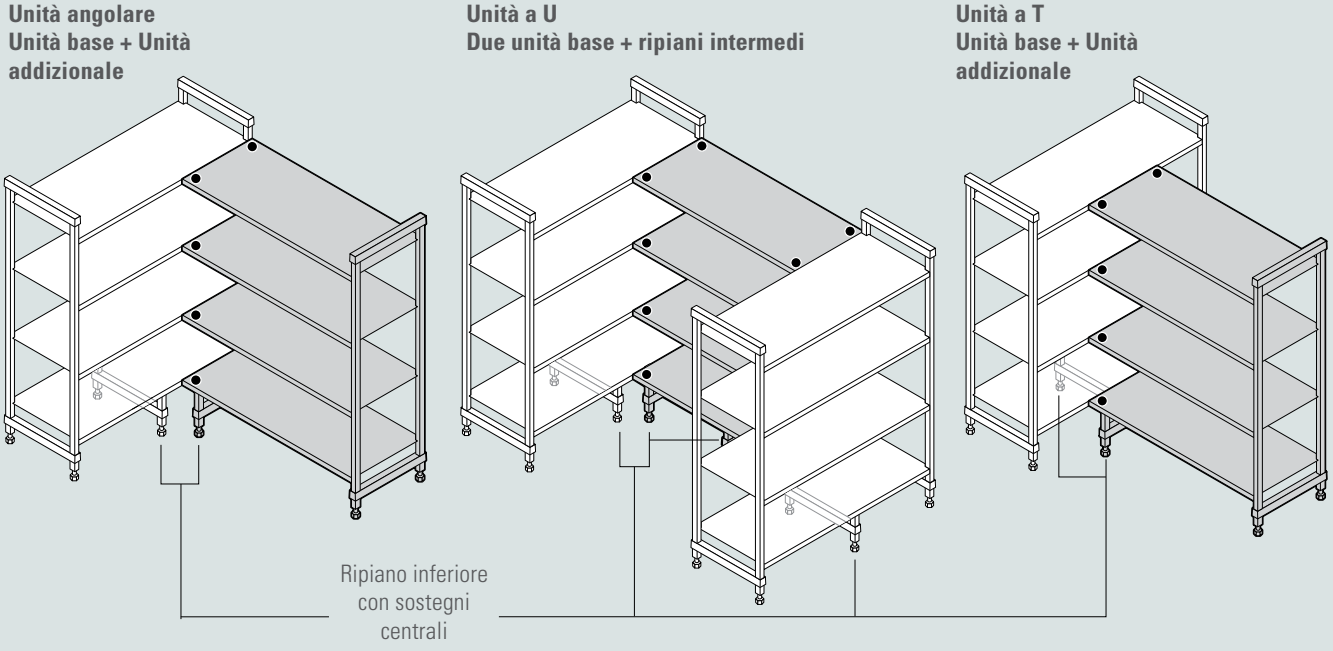

Converti lo spazio inutilizzato in zone di stoccaggio continue e facilmente accessibili grazie ai connettori angolari. ●
I connettori angolari possono essere utilizzati solo con ripianilunghi da 680 a 1280 mm.

Camshelving®
serie PREMIUM

FISSA | MOBILE | ALTA DENSITÀ

Perché scegliere il sistema Premium?

- Facile da pulire.
- Veloce e facile da montare.
- Ideale per celle frigorifere, congelatori e area di lavaggio delle stoviglie.
- Abbastanza forte da sostenere i carichi più pesanti.
- Resistente ai prodotti chimici e all'acqua salata.

camguard
ANTIMICROBIAL SHELF PLATES

COMPONENTI

I connettori per montanti, i connettori angolari, il piede sismico, il fissaggio a parete, i cartellini di identificazione, la gabbia di sicurezza completa, la gabbia di sicurezza per scaffale singolo, la placca da forno/rastrelliera porta-vassoi per scaffale singolo, le guide degli scaffali, le aste divisorie per scaffali, il kit traccia ed estensione ad alta densità non dispongono di certificazione NSF.

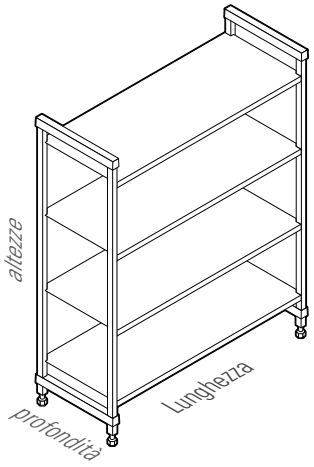

Dimensioni unità fissa	Dimensioni unità mobile	Dimensioni unità ad alta densità
4 profondità	3 profondità	2 profondità
300, 400, 500, 600 mm	400, 500, 600 mm	500, 600 mm
12 lunghezze	5 lunghezze	5 lunghezze
680, 780, 880, 980, 1080, 1180, 1280, 1380, 1480, 1580, 1680, 1780 mm	980, 1080, 1180, 1280, 1380 mm	980, 1080, 1180, 1280, 1380 mm
3 altezze	1 altezze	1 altezze
1700, 1800, 2140 mm	1790 mm	1790 mm

Capacità di carico (peso)

		LUNGHEZZA UNITÀ 680 - 1280 mm	LUNGHEZZA UNITÀ 1380 - 1780 mm
UNITÀ SINGOLA	Solo unità	800 kg (TUV)	600 kg (TUV)
	Solo ripiano	200 (TUV)	150 (TUV)
	Unità con sostegno centrale*	980	740
	Ripiano inferiore con sostegno centrale*	380	290
UNITÀ ANGOLARE ** con 2 sostegni centrali necessari	Solo unità	810	—
	Solo ripiano	180	—
	Ripiano inferiore con sostegno centrale*	270	—
UNITÀ MOBILE	Solo unità***	340	—

CERTIFICAZIONE TUV
CAPACITÀ DI CARICO (PESO)

* I sostegni centrali migliorano la stabilità e aumentano la capacità di carico solo sul ripiano inferiore. Possono essere aggiunti a scaffali di qualsiasi lunghezza. Fortemente consigliati per unità base da 1375 mm e più lunghe, tutte le unità angolari, le unità a U e le unità specifiche per i carichi più pesanti.

** I connettori angolari possono essere utilizzati solo con ripiani da 680 a 1280 mm di lunghezza.

*** A causa della capacità di carico delle rotelle, il massimo carico di un'unità mobile è 340 kg.

Stoccaggio a secco ad alta densità serie Premium

Stoccaggio a secco serie Premium

Cella frigorifera Basics Plus

Rastrelliera per asciugature serie Premium

Camshelving®
serie BASICS PLUS

STAZIONARIO

Perché scegliere il sistema Basics Plus?

- Facile da pulire e da regolare.
- Alternativa migliore alla scaffalatura a rete o di alluminio.
- Ideale per celle frigorifere, congelatori, aree di lavaggio delle stoviglie e di stoccaggio a secco.
- In materiali compositi e di plastica molto forti.
- Resistente ai prodotti chimici e all' acqua salata.

COMPONENTI

I connettori per montanti, i connettori angolari, il piede sismico, il fissaggio a parete, la gabbia di sicurezza per scaffale singolo, la placca da forno/ rastrelliera porta-vassoi per scaffale singolo e i cartellini di identificazione non dispongono di certificazione NSF.

Dimensioni
unità di base

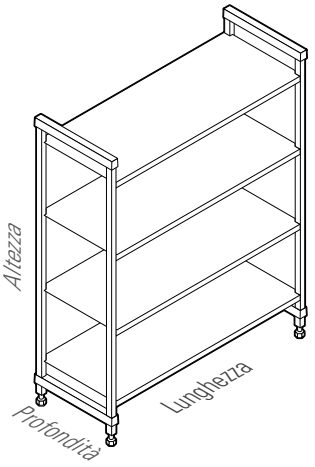

4 profondità

360*, 460, 540, 610 mm

7 lunghezze

765, 915, 1070, 1220, 1375, 1525, 1830** mm

3 altezze

1630, 1830, 2140 mm

* Solo disponibile per le unità da 765 a 1220 mm

** Non disponibile per unità alte 2140 mm

Capacità di carico (peso)

		LUNGHEZZA UNITÀ 765 - 1220 mm	LUNGHEZZA UNITÀ 1375 - 1830 mm***
UNITÀ SINGOLA	Solo unità	800 kg (TUV)	800 kg (TUV)
	Solo ripiano	190 (TUV)	180 (TUV)
	Unità con sostegno centrale*	885	880
	Ripiano inferiore con sostegno centrale*	275	260
UNITÀ ANGOLARE ** con 2 sostegni centrali	Solo unità	590	—
	Solo ripiano	130	—
	Ripiano inferiore con sostegno centrale*	200	—

CERTIFICAZIONE TUV
CAPACITÀ DI CARICO (PESO)

* I sostegni centrali migliorano la stabilità e aumentano la capacità di carico di peso solo sul ripiano inferiore. Possono essere aggiunti a scaffali di qualsiasi lunghezza. Fortemente consigliati per le unità base da 1375 mm e più lunghe, tutte le unità angolari, le unità a U e le unità specifiche per i carichi più pesanti.

** I connettori angolari possono essere utilizzati solo con ripiani da 765 a 1220 mm di lunghezza.

*** La certificazione TUV non è valida per unità lunghe 1830 mm.

Accessori serie Camshelving®

Sfrutta al meglio i tuoi scaffali Camshelving aggiungendo degli accessori per creare il sistema di stoccaggio perfetto per le tue esigenze.

Supporto e capacità di carico

PREMIUM
BASICS PLUS

Traverse per ripiani

Dispositivi di fissaggio a muro

Piede sismico

Connettori angolari

Sostegno centrale per ripiano inferiore

Mobilità

PREMIUM

Ruota con paracolpi Premium

Ruota ad alta densità con paracolpi serie Premium

Sicurezza

PREMIUM
BASICS PLUS

Gabbia di sicurezza in acciaio inossidabile*
PREMIUM

Gabbia di sicurezza in acciaio inossidabile a ripiano singolo
PREMIUM | BASICS PLUS

* Si adatta solo alla serie Camshelving Premium prodotta negli USA. Ordine speciale. La consegna internazionale può richiedere dalle 10 alle 12 settimane.

Accessori serie Camshelving®

Organizzazione

PREMIUM
BASICS PLUS

Targhette identificative

Divisore per scaffale

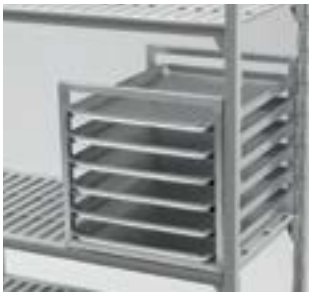
Placca da forno/Rastrelliera porta-vassoi per ripiano singolo

Binari per ripiani
PREMIUM

Aste divisorie per ripiani
PREMIUM

Cestelli per asciugatura

PREMIUM
BASICS PLUS

Cestello per asciugatura e stoccaggio campane

Cestello verticale per asciugatura e stoccaggio

Cestello angolato per asciugatura e stoccaggio

Rastrelliere per asciugatura

PREMIUM

Rastrelliera per asciugatura e stoccaggio campane

Rastrelliera verticale per asciugatura e stoccaggio

Rastrelliera angolata per asciugatura e stoccaggio angolati

Guida rapida al Camshelving®

Tutte le linee Camshelving offrono una garanzia a vita contro la ruggine e la corrosione, per i ripiani degli scaffali, i montanti e le traverse.

	Serie PREMIUM	Serie BASICS PLUS
Profondità scaffali	300, 400, 500, 600 mm	360, 460, 540, 610 mm
Lunghezza scaffali	680, 780, 880, 980, 1080, 1180, 1280, 1380, 1480, 1580, 1680, 1780 mm	765, 915, 1070, 1220, 1375, 1525, 1830 mm
Altezza montanti	**Fissa:** 1700, 1800, 2140 mm **Mobile:** 1790 mm (comprese le rotelle)	**Fissa:** 1630, 1830, 2140 mm
Capacità di carico **Premium:** in base a una lunghezza da 680 a 1280 mm. **Basics Plus:** in base a una lunghezza da 765 a 1220 mm	**Unità fissa:** 200 kg per scaffale, 800 kg per unità. **Unità mobile**: 340 kg per unità. **Unità angolare** (2 supporti di base necessari): 180 kg per scaffale, 810 kg per unità.	**Unità fissa:** 190 kg per scaffale, 800 kg per unità. **Unità angolare** (2 supporti di base necessari): 130 kg per scaffale, 590 kg per unità.
Ripiani degli scaffali	Dispone di tecnologia antimicrobica Camguard®.	Non intercambiabile con la serie Premium.
Mobilità	Disponibile nel sistema di stoccaggio mobile e ad alta densità.	Non disponibile.
Montaggio	Le CODE di rondine incorporate rendono necessarie meno parti, facilitando il montaggio.	Facile da montare. Contiene incastri separati che devono essere attaccati al montante.
ACCESSORI		
Sostegno centrale per ripiano inferiore	✔	✔
Binari per ripini	✔	
Cestello verticale per asciugatura e stoccaggio (vassoi / taglieri / coperchi)	✔	✔
Cestello per asciugatura e stoccaggio campane copripiatto		✔
Cestello angolato per asciugatura e stoccaggio	✔	✔
Divisore per ripiano	✔	✔
Barra divisoria per ripiano (per pentole o scatole alimentari)	✔	
Rastrelliera per inserimento vassoi	✔	✔
Gabbia di sicurezza a ripiano singolo	✔	✔

NSF COMPONENTI

Cella frigorifera serie Premium

Scaffalatura ad alta densità serie Premium

Visita il sito web www.cambro.com/camshelving per informazioni su tutti i prodotti e i prezzi delle scaffalature Camshelving.

Stoccaggio serie Basics Plus

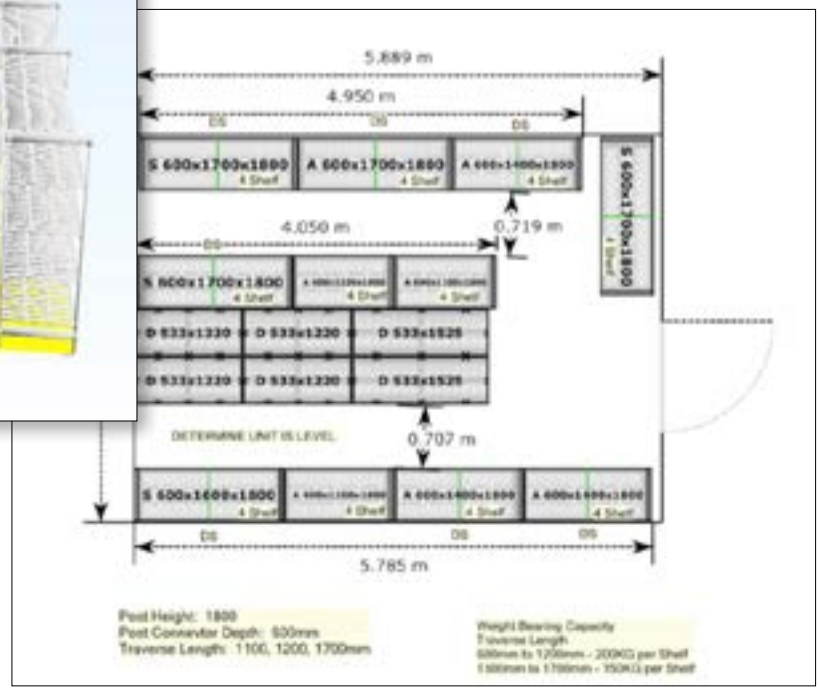

Servizio di progettazione Camshelving® GRATUITO

Non cercate di indovinare la disposizione perfetta delle scaffalature all'interno dei vostri locali. Lasciate che siano i nostri consulenti esperti a preparare una disposizione che ottimizzi il Vostro spazio di stoccaggio. Riceverai quanto segue:

- **Planimetria 2D**
- **Planimetria 3D**
- **Elenco di prodotti per stanza/area**
- **Tutto entro 48 ore nei giorni lavorativi**

AutoQuotes

Specifi

È semplice! Per procedere, abbiamo bisogno delle seguenti informazioni:

- **Nome progetto**
- **Tipo di stanza di stoccaggio (congelatore/cella frigorifera)**
- **Dimensioni stanza/e (L x P x A)**
- **Posizione e dimensioni ingresso**
- **Ostruzioni (condensatore/tubi)**
- **Altre preferenze/requisiti**

Confidiamo di poter creare la soluzione di stoccaggio perfetta per le tue esigenze. Chiamaci o inviaci un'e-mail per parlare con i nostri consulenti Camshelving.

CAMBRO EUROPEAN LOGISTICS: (49)7022 90 100 0
cambroeurope@cambro.com

CAMBRO ITALY: +39 0522 902051 -
cambroitaly@cambro.com

CAMBRO
TRUSTED FOR GENERATIONS™
www.cambro.com

CAMBRO EUROPEAN LOGISTICS
TEL: (49) 7022 90 100 0
FAX: (49) 7022 90 100 19
cambroeurope@cambro.com

CAMBRO ITALIA
TEL: +39 0522902051
FAX: +39 0522 902017
cambroitaly@cambro.com

© Copyright Cambro Manufacturing Company. Printed in the U.S.A.
LITX18MPSHELVIT

I041809