# ESTANTERÍAS PARA TODA LA VIDA

# SHELVING for LIFE™

## Camshelving® Serie Premium y Basics Plus

CAMBRO®
TRUSTED FOR GENERATIONS™

Estanterías de alta densidad Premium Series

Cámara frigorífica Basics Plus Series

Cuando decimos "Estanterías para toda la vida", lo decimos en serio. Todos los sistemas de almacenamiento Camshelving® se han diseñado para soportar las condiciones más duras y los entornos más rigurosos. Con nuestra garantía vitalicia contra la corrosión y el óxido, solo Cambro ofrece ESTANTERÍAS para TODA LA VIDA.

Cámara frigorífica Premium Series

Almacenamiento útil Basics Plus Series

Estantería para secado móvil Premium Series

Almacenamiento útil Premium Series

# Camshelving® **Estanterías Para Toda la Vida**

## Sin óxido ni corrosión

Respaldadas por una garantía vitalicia contra el óxido y la corrosión. Todos los productos Camshelving son inmunes a los productos químicos fuertes y al agua salada.

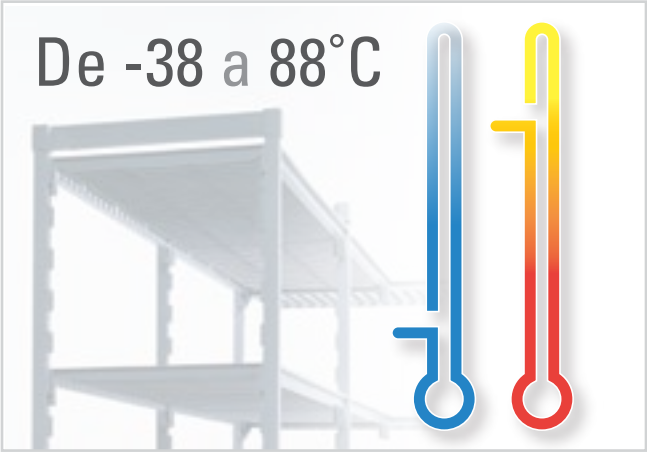


## Todos los entornos

Los productos Camshelving se han diseñado para soportar aplicaciones y temperaturas de almacenamiento extremas.

- Refrigeradores
- Congeladores
- Almacenamiento en seco
- Utilitario

## Maximización del uso del espacio

Las unidades de anaqueles se han diseñado para interconectarse, sin comprometer la capacidad de soporte de peso, todo ello mientras maximizan el espacio útil de almacenamiento.

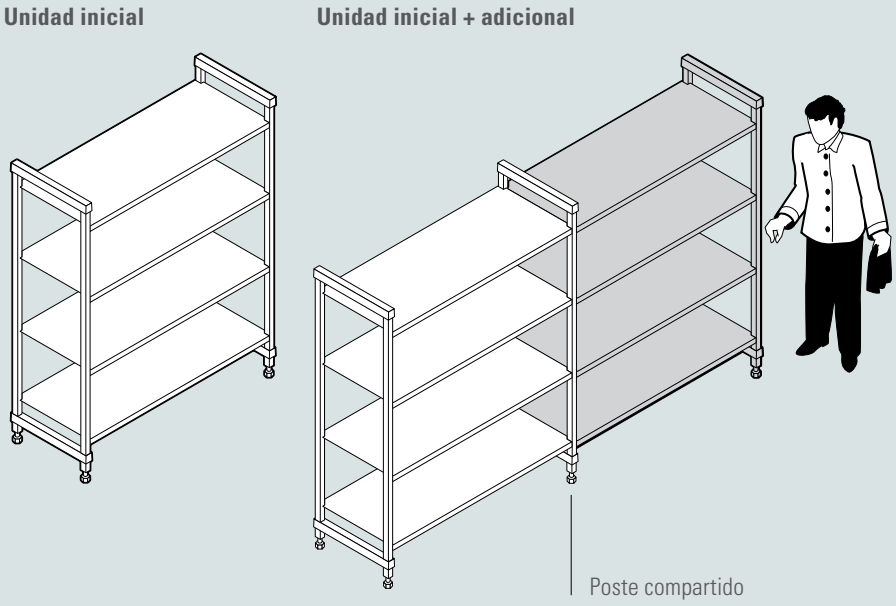

## Fáciles de limpiar

Los productos Camshelving se limpian fácilmente o bien las placas de estante se pueden meter en el lavavajillas. Las placas de estante antimicrobianas Camguard® inhiben el desarrollo de bacterias y microbios dañinos.

## Fáciles de montar y ajustar

Las unidades se envían con marcos montados previamente para acelerar la instalación. Cada estante se puede ajustar de forma sencilla e independiente.

**Unidad de esquina**
**Unidad básica + adicional**

**Unidad en forma de "U"**
**Dos unidades básicas + estantes intermedios**

**Unidad en forma de "T"**
**Unidad básica + adicional**

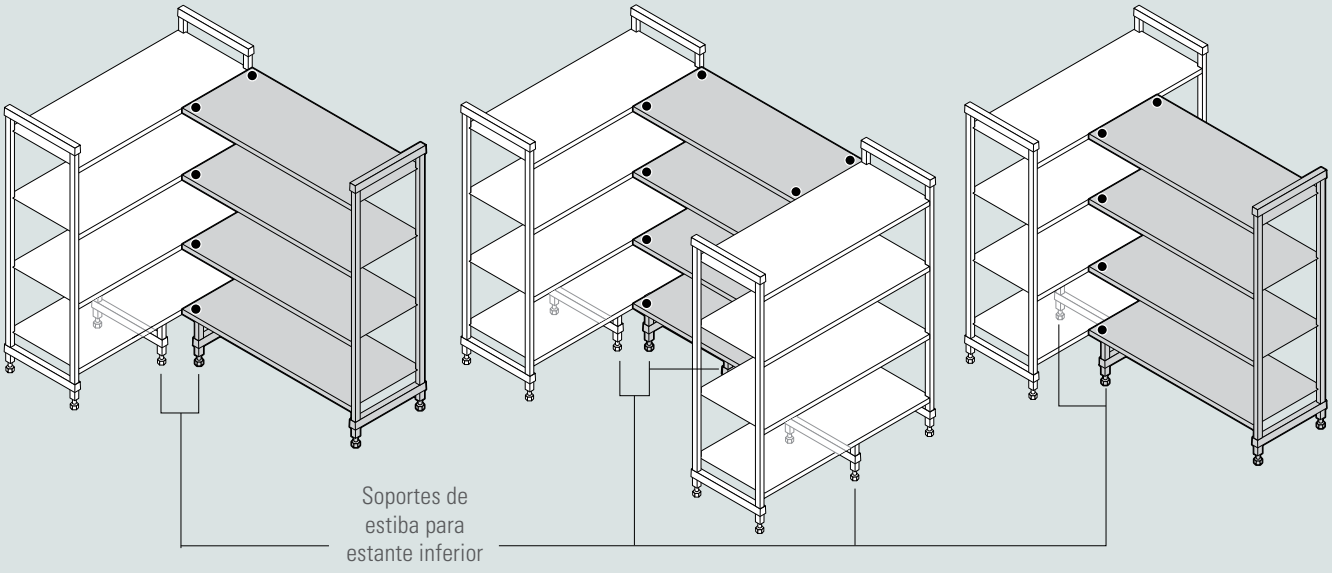


Convierta el espacio inservible en áreas de almacenamiento continuas de fácil acceso con conectores de esquina. ●
Los conectores de esquina son solo para uso con estantes de 680 – 1280 mm de largo.

# Camshelving®
# PREMIUM series

ESTACIONARIA | MÓVIL | ALTA DENSIDAD

## ¿Por qué elegir Premium?

- Fácil de limpiar.
- Rápida y sencilla de montar.
- Ideal para refrigeradores, congeladores y zonas de lavado.
- Suficientemente sólida para soportar las cargas más duras.
- Inmune a los productos químicos fuertes y al agua salada.

camguard
ANTIMICROBIAL SHELF PLATES

NSF HACCP CdF 5 PP

COMPONENTE

Los conectores de poste, conectores de esquina, pie sísmico, abrazadera para pared, etiquetas de identificación, jaula de seguridad de envoltura completa, jaula de seguridad de estante único, bastidor corredizo de bandeja plana para estantería simple, rieles para estantes, barras divisoras de estantes, pista de alta densidad y kits de extensión no figuran en la NSF.

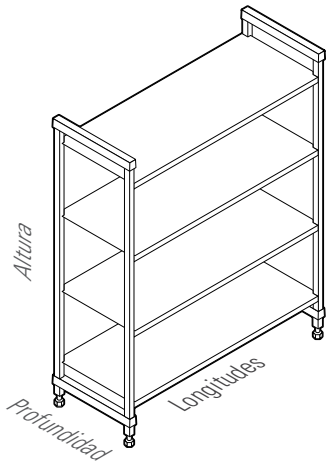


| Tamaños de la unidad estacionaria | Tamaños de unidades móviles | Tamaños de unidades de alta densidad |
|---|---|---|
| 4 profundidades | 3 profundidades | 2 profundidades |
| 300, 400, 500, 600 mm | 400, 500, 600 mm | 500, 600 mm |
| 12 longitudes | 5 longitudes | 5 longitudes |
| 680, 780, 880, 980, 1080, 1180, 1280, 1380, 1480, 1580, 1680, 1780 mm | 980, 1080, 1180, 1280, 1380 mm | 980, 1080, 1180, 1280, 1380 mm |
| 3 alturas | 1 altura | 1 altura |
| 1700, 1800, 2140 mm | 1790 mm | 1790 mm |

## Capacidad de soporte de peso

| | | LONGITUD DE LA UNIDAD 680 – 1280 mm | LONGITUD DE LA UNIDAD 1380 – 1780 mm |
|---|---|---|---|
| UNIDAD INDIVIDUAL | Unidad solamente | 800 kg (TUV) | 600 kg (TUV) |
| | Estante solamente | 200 (TUV) | 150 (TUV) |
| | Unidad con soporte de estiba* | 980 | 740 |
| | Estante inferior con soporte de estiba* | 380 | 290 |
| UNIDAD DE ESQUINA ** con 2 soportes de estiba | Unidad solamente | 810 | — |
| | Estante solamente | 180 | — |
| | Estante inferior con soportes de estiba* | 270 | — |
| UNIDAD MÓVIL | Unidad solamente*** | 340 | — |

CERTIFICACIÓN TUV CAPACIDAD DE SOPORTE DE PESO

*Los soportes de estiba aumentan la estabilidad y mejoran la capacidad de soporte de peso solamente en el estante inferior Añádalos a estantes de cualquier longitud. Muy recomendables para unidades de 1375 mm y mayores y para todas las unidades de esquina, las unidades en forma de "U" y las unidades especificadas para cargas más pesadas.

**Los conectores de esquina son solo para uso con estantes de 680 – 1280 mm de largo.

***Debido a la capacidad de soporte de peso de las ruedas, la carga de peso máxima en una unidad móvil completa es de 340 kg.

Almacenamiento en seco de alta densidad Premium Series

Almacenamiento en seco Premium Series

Cámara frigorífica Basics Plus

Estantería para secado Premium Series

# Camshelving®
# BASICS PLUS series

ESTACIONARIA

## ¿Por qué elegir Basics Plus?

- Fácil de limpiar y ajustar.
- Mejor alternativa a estanterías de alambre o aluminio.
- Ideal para refrigeradores, congeladores, zonas de lavado y almacenamiento en seco.
- Fabricada con materiales compuestos y plástico sumamente sólidos.
- Inmune a los productos químicos fuertes y al agua salada.

COMPONENTE

Los conectores de poste, conectores de esquina, pie sísmico, jaula de seguridad de estante único, bastidor corredizo de bandeja plana para estantería simple y las etiquetas de identificación no figuran en la NSF.

## Tamaños de la unidad estacionaria

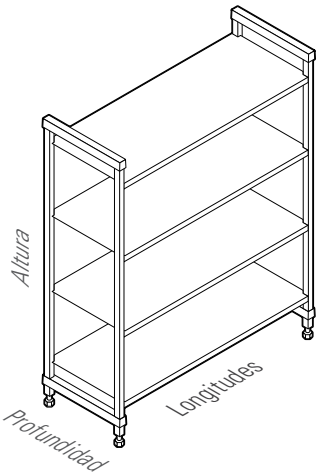


4 profundidades

360*, 460, 540, 610 mm

7 longitudes

765, 915, 1070, 1220, 1375, 1525, 1830** mm

3 alturas

1630, 1830, 2140 mm

*Disponible solo para unidades de 765 a 1220 mm
**No disponible con una altura de 2140 mm

## Capacidad de soporte de peso

| | | LONGITUD DE LA UNIDAD 765 – 1220 mm | LONGITUD DE LA UNIDAD 1375 – 1830 mm** |
|---|---|---|---|
| UNIDAD INDIVIDUAL | Unidad solamente | 800 kg (TUV) | 800 kg (TUV) |
| | Estante solamente | 190 (TUV) | 180 (TUV) |
| | Unidad con soporte de estiba* | 885 | 880 |
| | Estante inferior con soporte de estiba* | 275 | 260 |
| UNIDAD DE ESQUINA ** con 2 soportes de estiba | Unidad solamente | 590 | — |
| | Estante solamente | 130 | — |
| | Estante inferior con soportes de estiba* | 200 | — |

CERTIFICACIÓN TUV CAPACIDAD DE SOPORTE DE PESO

*Los soportes de estiba aumentan la estabilidad y mejoran la capacidad de soporte de peso solamente en el estante inferior. Añádalos a estantes de cualquier longitud. Muy recomendables para unidades de 1375 mm y mayores y para todas las unidades de esquina, las unidades en forma de "U" y las unidades especificadas para cargas más pesadas.
**Los conectores de esquina son solo para uso con estantes de 765 – 1220 mm de largo.
***La certificación TUV no es válida para unidades de 1830 mm de largo.

# Accesorios Camshelving® Series

Aproveche al máximo su producto Camshelving añadiendo accesorios para crear el sistema de almacenamiento perfecto para sus necesidades.

## Soporte y capacidad de peso

**PREMIUM**
**BASICS PLUS**

Travesaños adicionales

Abrazadera para pared

Pie sísmico

Conectores de esquina

Soportes de estiba para estante inferior

## Movilidad

**PREMIUM**

Rueda con paragolpes Premium

Rueda con paragolpes de alta densidad Premium Series

## Seguridad

**PREMIUM**
**BASICS PLUS**

Jaula de seguridad de acero inoxidable de envoltura completa*
**PREMIUM**

Jaula de seguridad de acero inoxidable de estante único
**PREMIUM | BASICS PLUS**

*Se ajusta solo a productos Camshelving Premium Series fabricados en EE. UU. Pedido especial. Plazo de entrega de 10 a 12 semanas para la entrega internacional.

# Accesorios Camshelving® Series

## Organización

**PREMIUM**
**BASICS PLUS**

Etiquetas de identificación

Panel divisor de estante

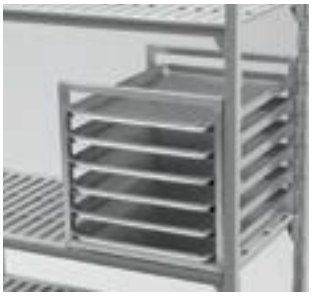

Bastidor corredizo de bandeja plana para estantería simple

Rieles para estantes
**PREMIUM**

Barras divisoras de estantes
**PREMIUM**

## Bases de secado

**PREMIUM**
**BASICS PLUS**

Base de secado y almacenamiento con cúpula

Base de secado y almacenamiento vertical

Base de secado y almacenamiento angular

## Estanterías para secado

**PREMIUM**

Estantería para secado y almacenamiento con cúpula

Estantería para secado y almacenamiento vertical

Estantería para secado y almacenamiento angular

# Guía de compras de Camshelving® Series

Todas las líneas Camshelving ofrecen una garantía vitalicia contra el óxido y la corrosión para placas de estante, postes y travesaños.

| | PREMIUM series | BASICS PLUS series |
|---|---|---|
| Profundidades de estantes | 300, 400, 500, 600 mm | 360, 460, 540, 610 mm |
| Longitudes de estantes | 680, 780, 880, 980, 1080, 1180, 1280, 1380, 1480, 1580, 1680, 1780 mm | 765, 915, 1070, 1220, 1375, 1525, 1830 mm |
| Alturas de postes | **Estacionaria:** 1700, 1800, 2140 mm<br>**Móvil:** 1790 mm (incluye ruedas) | **Estacionaria:** 1630, 1830, 2140 mm |
| Capacidad de soporte de peso<br>**Premium:** basada en una longitud de 680 – 1280 mm<br>**Basics Plus:** basada en una longitud de 765 – 1220 mm | **Unidad Estacionaria:** 200 kg por estante, 800 kg por unidad.<br>**Unidad móvil**: 340 kg por unidad.<br>**Unidad de esquina** (2 soportes de estiba): 180 kg por estante, 810 kg por unidad. | **Unidad Estacionaria:** 190 kg por estante, 800 kg por unidad.<br>**Unidad de esquina** (2 soportes de estiba): 130 kg por estante, 590 kg por unidad. |
| Placas de estante | Cuenta con Camguard® antimicrobiano. | No intercambiable con Premium Series. |
| Movilidad | Disponible en sistema de almacenamiento móvil y de alta densidad. | No disponible. |
| Montaje | Más rápido y fácil de montar gracias a las colas de milano moldeadas. | Fácil de montar. Contiene colas de milano separadas que se deben unir al poste. |
| **ACCESORIOS** | | |
| Soporte de estiba para estante inferior | ✔ | ✔ |
| Rieles para estantes | ✔ | |
| Base de secado y almacenamiento vertical (bandejas/tablas para picar/tapas) | ✔ | ✔ |
| Base de secado y almacenamiento con cúpula | | ✔ |
| Base de secado y almacenamiento angular | ✔ | ✔ |
| Panel divisor de estante | ✔ | ✔ |
| Barra divisora de estantes (para recipientes o cajas para alimentos) | ✔ | |
| Bastidor corredizo de bandeja plana para estantería simple | ✔ | ✔ |
| Jaula de seguridad de estante único | ✔ | ✔ |

NSF COMPONENTE

Cámara frigorífica Premium Series

Estanterías de alta densidad Premium Series

Visite sitio web de Camshelving en www.cambro.com/camshelving para obtener información de productos y precios de TODOS los productos de estanterías disponibles.

Almacenamiento utilitario Basics Plus Series

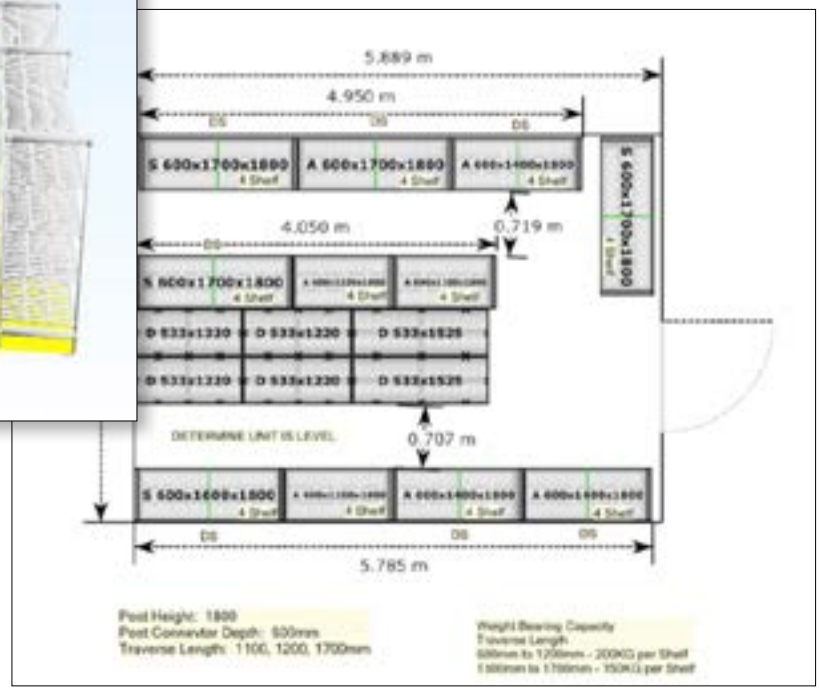


# Servicio de Diseño de Camshelving® GRATUITO

Déjese de conjeturas al crear su diseño de estanterías perfecto. Permita que nuestros expertos consultores en estanterías preparen un diseño gratuito que optimice su espacio para crear las mejores opciones de almacenamiento. Esto es lo que obtendrá:

- **Plano de planta en 2D**
- **Plano de planta en 3D**
- **Lista detallada de productos por sala/zona**
- **Todo en un plazo de 48 horas laborables**

AutoQuotes

Specifi

**¡Es sencillo! Para empezar, proporcione lo siguiente:**

- **Nombre del proyecto**
- **Tipo de sala de almacenamiento (refrigerador/congelador)**
- **Dimensiones de las salas (L x An x Al)**
- **Ubicación y dimensiones de puerta/entrada**
- **Obstrucciones (condensador/tuberías)**
- **Preferencias/requisitos adicionales**

Esperamos diseñar la solución de almacenamiento perfecta para usted. Llame o envíe un correo electrónico hoy mismo para ponerse en contacto con uno de nuestros consultores de Camshelving.

**CAMBRO EE. UU.:** 1(714) 230-4113
shelving@cambro.com

**CAMBRO EUROPEAN LOGISTICS:** (49)7022 90 100 0
cambroeurope@cambro.com

CAMBRO
TRUSTED FOR GENERATIONS™
www.cambro.com

**CAMBRO U.S.A.**
**TEL:** 1(714) 848-1555
**FAX:** 1(714) 230-4375
international@cambro.com

**CAMBRO EUROPEAN LOGISTICS**
**TEL:** (49) 7022 90 100 0
**FAX:** (49) 7022 90 100 19
cambroeurope@cambro.com

© Copyright Cambro Manufacturing Company. Printed in the U.S.A.
LITX18MPSHELVSP

I041809