SHELVING for LIFE™

Camshelving® Serie Premium und Basics Plus

CAMBRO®
TRUSTED FOR GENERATIONS™

Premium Serie Bodenschienensystem

Basics Plus Serie in Kühlhäusern

Wenn wir Regale fürs Leben sagen, meinen wir das auch. Alle Camshelving® Lagersysteme sind für härteste Bedingungen und raueste Umgebungen ausgelegt. Mit unserer lebenslangen Garantie gegen Rost und Korrosion bietet nur Cambro SHELVING for LIFE an.

Premium Serie in Kühlhäusern

Basics Plus Serie Aufbewahrungsregale

Premium Serie mobile Trockengestelle

Premium Serie Aufbewahrungsregale

Camshelving® SHELVING for LIFE™

Rost- und korrosionsbeständig

Mit lebenslanger Garantie gegen Rost und Korrosion. Alle Camshelving Regale sind unempfindlich gegen aggressive Chemikalien und Salzwasser.

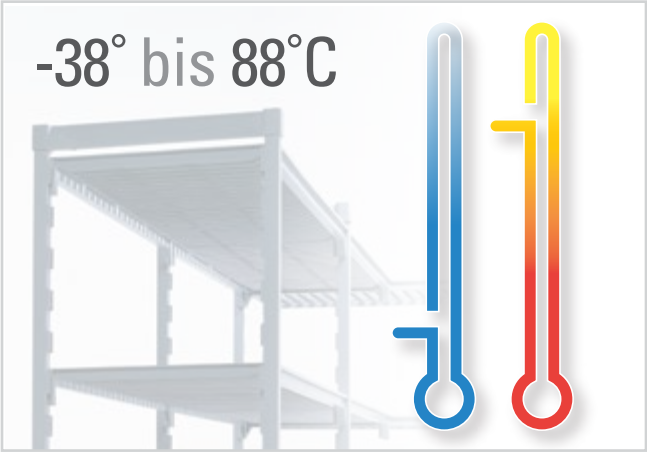

Alle Umgebungen

Camshelving wurde entworfen, um allen extremen Lagersituationen und Temperaturen standzuhalten.

- Kühlräume
- Trockenlagerung
- Gefriergeräte
- Aufbewahrung

Maximale Raumausnutzung

Die Regale sind so konzipiert, dass sie miteinander verbunden werden können, ohne die Tragfähigkeit zu beeinträchtigen, während der nutzbare Stauraum maximiert wird.

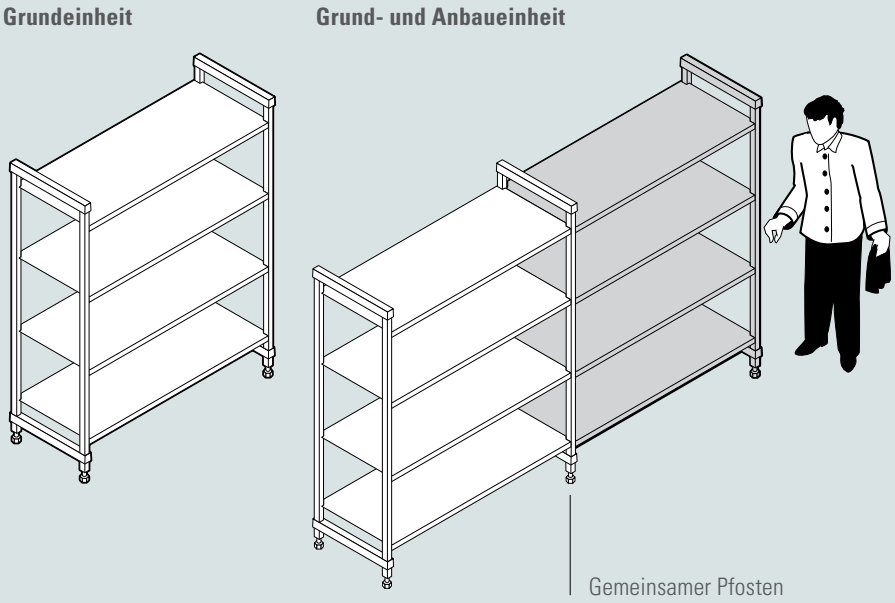

Einfach zu reinigen

Camshelving ist leicht abwischbar und die Regalauflagen können in der Spülmaschine gereinigt werden. CamGuard® antimikrobielle Regalauflagen (nur bei Premium) hemmen das Wachstum von schädlichen Bakterien und Mikroben.

Leicht zu montieren und einzustellen

Die Regale werden mit vormontierten Rahmen geliefert, um die Montage zu beschleunigen (nur bei Basics Plus). Jedes Regal kann einfach und unabhängig voneinander eingestellt werden.

Eckstück
Starter + Aufsatz-Einheit

U-Form-Einheit
Zwei Starter-Einheiten + Zwischenböden

T-Form-Einheit
Starter-Einheit + Aufsatz

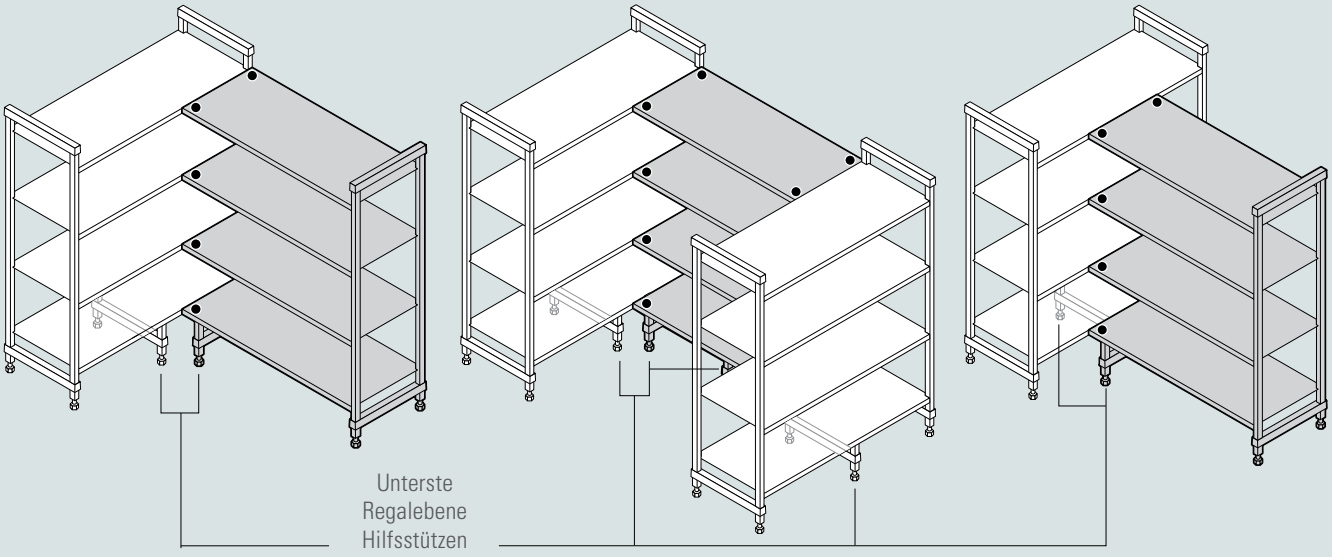

Nicht nutzbarer Raum kann mit Hilfe von Eckverbindungen in zusammenhängende, leicht zugängliche Lagerbereiche transformiert werden. ● Eckverbinder sind nur für Regale von 680–1280 mm Länge geeignet.

Camshelving®
PREMIUM Serie

STATIONÄR | MOBIL | BODENSCHIENENSYSTEM

Warum Premium?

- Einfach zu reinigen.
- Einfache und schnelle Montage.
- Ideal für Kühl-, Gefrier- und Spülbereiche.
- Stark genug, um die schwersten Lasten zu stützen.
- Undurchlässig für aggressive Chemikalien und Salzwasser.

camguard
ANTIMICROBIAL SHELF PLATES

NSF HACCP CdF 5 PP

KOMPONENTE

Pfostenverbinder, Eckverbinder, Bodenbefestigung, Wandbefestigung, Kennzeichnungsschilder, Vollverpackungs-Sicherheitskäfig, Einzelregal-Sicherheitskäfig, Einzelregal-Blechgestell, Regalschienen, Regaltrennstege, Schiene für hohe Dichte und Verlängerungskits sind nicht NSF-gelistet.

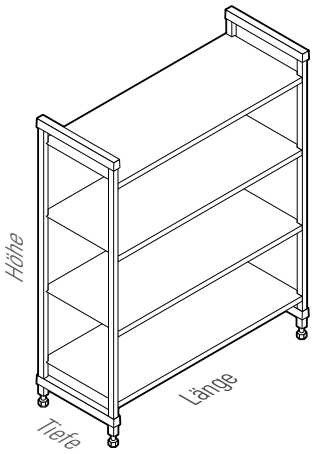

	Stationäre Einheitsgrößen	Mobile Einheitsgrößen	Bodenbefestigungsystem
	4 Tiefen	3 Tiefen	2 Tiefen
	300, 400, 500, 600 mm	400, 500, 600 mm	500, 600 mm
	12 Längen	5 Längen	5 Längen
	680, 780, 880, 980, 1080, 1180, 1280, 1380, 1480, 1580, 1680, 1780 mm	980, 1080, 1180, 1280, 1380 mm	980, 1080, 1180, 1280, 1380 mm
	3 Höhen	1 Höhe	1 Höhe
	1700, 1800, 2140 mm	1790 mm	1790 mm

Tragfähigkeit

		EINHEITSLÄNGE 680–1280 mm	EINHEITSLÄNGE 1380–1780 mm
EINZELNE EINHEIT	Nur Einheit	800 kg (TÜV)	600 kg (TÜV)
	Nur Regalboden	200 (TÜV)	150 (TÜV)
	Einheit mit Hilfsstützen*	980	740
	Unterste Regalebene mit Hilfsstützen*	380	290
ECKEINHEIT** mit 2 erforderlichen Hilfsstützen	Nur Einheit	810	—
	Nur Regalboden	180	—
	Unterste Regalebene mit Hilfsstützen*	270	—
MOBILE EINHEIT	Nur Einheit***	340	—

TÜV-ZERTIFIZIERUNG TRAGFÄHIGKEIT

* Hilfsstützen bieten Stabilität und erhöhen die Tragfähigkeit nur im unteren Regal. Verlängern Sie jedes beliebige Regal. Sehr zu empfehlen für Erst-Einheiten von 1380 mm und länger, alle Eckeinheiten, U-förmige Einheiten und für das Tragen hoher Gewichte bestimmte Einheiten.

** Eckverbinder sind nur für 680–1280 mm lange Regale geeignet.

*** Durch die Tragfähigkeit der Rollen beträgt die maximale Gewichtsbelastung einer gesamten mobilen Einheit 340 kg.

Premium Serie hochdichte Trockengestelle

Premium Serie Trockengestelle

Basics Plus in Kühlhäusern

Premium Serie Trockenständer

Camshelving®
BASICS PLUS Serie

STATIONÄR

Warum Basics Plus?

- Leicht zu reinigen und einzustellen.
- Überlegene Alternative zu Draht- oder Aluminium-Regalen.
- Ideal für Kühl- und Tiefkühlräume, Spülküchen und trockene Lagerung.
- Hergestellt aus extrem festen Komposit- und Kunststoffmaterialien.
- Undurchlässig für aggressive Chemikalien und Salzwasser.

KOMPONENTE

Pfostenverbinder, Eckverbinder, Bodenbefestigung, Wandbefestigung, Einzelregal-Sicherheitskäfig, Einzelregal-Blechgestell und Identifikationsetiketten sind nicht in der NSF-Liste aufgeführt.

Stationäre Einheitsgrößen

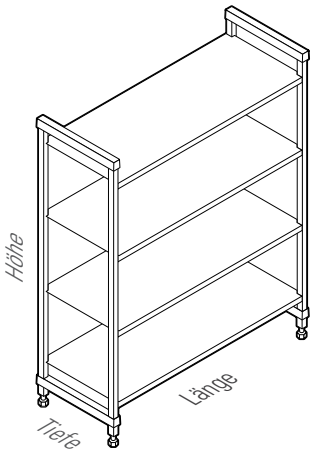

4 Tiefen

360*, 460, 540, 610 mm

7 Längen

765, 915, 1070, 1220, 1375, 1525, 1830** mm

3 Höhen

1630, 1830, 2140 mm

* Nur verfügbar für 765 bis 1220 mm Einheiten

** Nicht verfügbar für 1630, 1830 und 2140 mm hohe Einheiten.

Tragfähigkeit

		EINHEITSLÄNGE 765–1220 mm	EINHEITSLÄNGE 1375–1830 mm***
EINZELNE EINHEIT	Nur Einheit	800 kg (TÜV)	800 kg (TÜV)
	Nur Regalboden	190 (TÜV)	180 (TÜV)
	Einheit mit Hilfsstützen*	885	880
	Unterste Regalebene mit Hilfsstützen*	275	260
ECKEINHEIT** mit 2 erforderlichen Hilfsstützen	Nur Einheit	590	—
	Nur Regalboden	130	—
	Unterste Regalebene mit Hilfsstützen*	200	—

TÜV-ZERTIFIZIERUNG TRAGFÄHIGKEIT

* Hilfsstützen bieten Stabilität und erhöhen die Tragfähigkeit nur im unteren Regal. Verlängern Sie jedes beliebige Regal. Sehr zu empfehlen für Erst-Einheiten von 1375 mm und länger, alle Eckeinheiten, U-förmige Einheiten und für das Tragen hoher Gewichte bestimmte Einheiten.

** Eckverbinder sind nur für 765-1220 mm lange Regale geeignet.

*** Die TÜV-Zertifizierung gilt nicht für 1830 mm lange Einheiten.

Camshelving® Serie Zubehör

Machen Sie das Beste aus Ihrem Camshelving, indem Sie Zubehör hinzufügen, um das perfekte Aufbewahrungssystem für Ihre Bedürfnisse zu schaffen.

Abstützung und Gewichtslagerung

PREMIUM
BASICS PLUS

Zusätzliche Traversen

Wandbefestigungselement

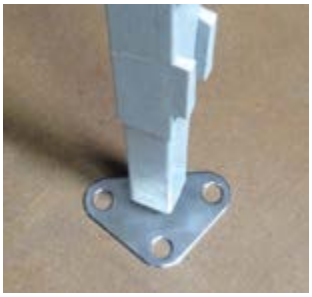

Bodenbefestigung

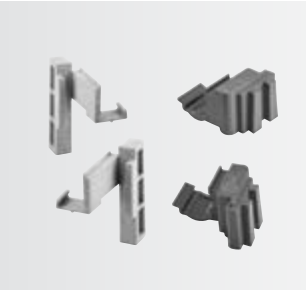

Eckverbinder

Unterste Regalebene Hilfsstützen

Mobilität

PREMIUM

Premium-Rolle mit Stoßfänger

Premium Serie Rolle für Schienensystem mit Stoßfänger

Sicherheit

PREMIUM
BASICS PLUS

Durchgehender Sicherheitskäfig aus Edelstahl*
PREMIUM

Einzelregal-Sicherheitskäfig aus Edelstahl
PREMIUM | **BASICS PLUS**

* Passt nur zur Camshelving Premium Serie aus den USA. Sonderbestellung.
Die internationale Lieferzeit beträgt 10 bis 12 Wochen.

Camshelving® Serie Zubehör

Organisation

PREMIUM
BASICS PLUS

Identifikationsetiketten

Camshelving-Trennwände

Tabletteinschubgestell

Railing
PREMIUM

Regaltrennleisten
PREMIUM

Trockengestelle

PREMIUM
BASICS PLUS

Kuppel-Trocken- und Lagerungsgestelle

Vertikale Trocken- und Lagerungsgestelle

Angewinkelte Trocken- und Lagerungsgestelle

Trockenständer

PREMIUM

Kuppel-Trocken- und Lagerregal

Vertikales Trocken- und Lagerregal

Angewinkeltes Trocken- und Lagerungsregal

Camshelving® Serie – Kaufberatung

Alle Camshelving-Serien bieten eine lebenslange Garantie gegen Rost und Korrosion für Regalplatten,
Pfosten und Traversen.

	PREMIUM Serie	BASICS PLUS Serie
Regaltiefen	300, 400, 500, 600 mm	360, 460, 540, 610 mm
Regallängen	680, 780, 880, 980, 1080, 1180, 1280, 1380, 1480, 1580, 1680, 1780 mm	765, 915, 1070, 1220, 1375, 1525, 1830 mm
Pfostenhöhen	**Stationär:** 1700, 1800, 2140 mm **Mobil:** 1790 mm (mit Rollen)	**Stationär:** 1630, 1830, 2140 mm
Tragfähigkeit **Premium:** basierend auf 680–1280 mm Länge **Basics Plus:** basierend auf 765–1220 mm Länge	**Stationäre Einheit:** 200 kg pro Regalboden, 800 kg pro Einheit. **Mobile Einheit**: 340 kg pro Einheit. **Eckeinheit** (2 Hilfsstützen erforderlich): 180 kg pro Regalboden, 810 kg pro Einheit.	**Stationäre Einheit:** 190 kg pro Regalboden, 800 kg pro Einheit. **Eckeinheit** (2 Hilfsstützen erforderlich): 130 kg pro Regalboden 590 kg pro Einheit.
Regalböden	Ausgestattet mit Camguard® antimikrobiell.	Nicht austauschbar mit der Premium Serie.
Mobilität	Verfügbar für das mobile und das hochdichte Aufbewahrungssystem.	Nicht verfügbar.
Zusammenbau	Schnellste und einfachste Montage durch spritzgegossene Schwalbenschwänze.	Einfach zu montieren. Enthält separate Schwalbenschwänze, die an den Pfosten befestigt werden müssen.
ZUBEHÖR		
Unterste Regalebene mit Hilfsstützen	✔	✔
Railing	✔	
Vertikales Trocken- und Lagerungsgestell (Ablagen/Schneidbretter/Deckel)	✔	✔
Kuppel-Trocken- und Lagerungsgestelle		✔
Angewinkelte Trocken- und Lagerungsgestelle	✔	✔
Trennwände	✔	✔
Regaltrennleisten (für Pfannen oder Behälter für Lebensmittel)	✔	
Tabletteinschubgestell	✔	✔
Einzelregal-Sicherheitskäfig	✔	✔

NSF® KOMPONENTE

Premium Serie in Kühlhäusern

Premium Serie Bodenschienensystem

Besuchen Sie die Camshelving Webseite unter www.cambro.com/camshelving für Produktinformationen und Preise für alle verfügbaren Regalprodukte.

Basics Plus Serie Aufbewahrungsregale

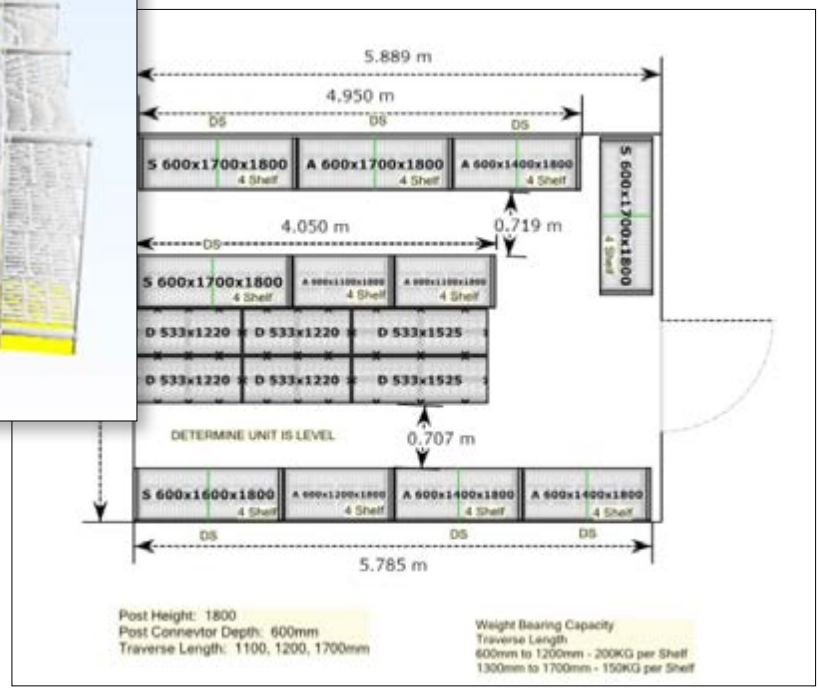

Kostenloser Camshelving® Konstruktionsservice

Endlich Schluss mit Rätselraten bei der Erstellung Ihres perfekten Regallayouts. Lassen Sie sich von unseren fachkundigen Regalberatern ein kostenloses Layout erstellen, das Ihren Raum optimiert, um die meisten Lagermöglichkeiten zu schaffen.

Das bekommen Sie:

- **2D-Grundriss**
- **3D-Grundriss**
- **Detaillierte Produktliste nach Raum/Bereich**
- **Alles innerhalb von 48 Werktagsstunden**

AutoQuotes

Specifi

The KCL CADalog

So einfach ist das! Doch zunächst geben Sie bitte Folgendes an:

- **Projektname**
- **Lagerraum-Art (Gefrierschrank/Kühler)**
- **Abmessungen des Raums bzw. der Räume (L x B x H)**
- **Lage und Abmessungen von Tür/Eingangsbereich**
- **Hindernisse (Kondensator/Rohre)**
- **Zusätzliche Präferenzen/Anforderungen**

Wir freuen uns darauf, die perfekte Lagerlösung für Sie zu entwerfen. Melden Sie sich noch heute telefonisch oder per E-Mail, um mit einem unserer Camshelving-Berater zu sprechen.

CAMBRO USA: 1(714) 230-4113
shelving@cambro.com

CAMBRO PRESSWERK KÖNGEN GMBH: (49)7022 90 100 0
cambrogermany@cambro.com

CAMBRO
TRUSTED FOR GENERATIONS™
www.cambro.com

CAMBRO U.S.A.
TEL: 1(714) 848-1555
FAX: 1(714) 230-4375
international@cambro.com

CAMBRO PRESSWERK KÖNGEN GMBH
TEL: (49) 7022 90 100 0
FAX: (49) 7022 90 100 19
cambrogermany@cambro.com

© Copyright Cambro Manufacturing Company. Printed in the U.S.A.

LITX18MPSHELVGR

I041809