DES RAYONNAGES POUR LA VIE

SHELVING for LIFE™

Camshelving® Premium et Basics Plus

CAMBRO®
TRUSTED FOR GENERATIONS™

Rayonnage haute densité, série Premium

Chambre froide, série Basics Plus

Toutes nos gammes de rayonnages sont garanties à vie. Tous les systèmes de stockage Camshelving® sont conçus pour résister aux conditions les plus difficiles et répondent aux exigences sanitaires. Seul Cambro propose des rayonnages garantis à vie contre la rouille et la corrosion.

Chambre froide, série Premium

Système de stockage, série Basics Plus

Chariot de séchage, série Premium

Système de stockage, série Premium

Camshelving® SHELVING for LIFE™

Résistant à la rouille et à la corrosion

Garantie à vie contre la rouille et la corrosion.Tous les systèmes de rayonnages Camshelving sont imperméables aux produits chimiques agressifs et à l'eau salée.

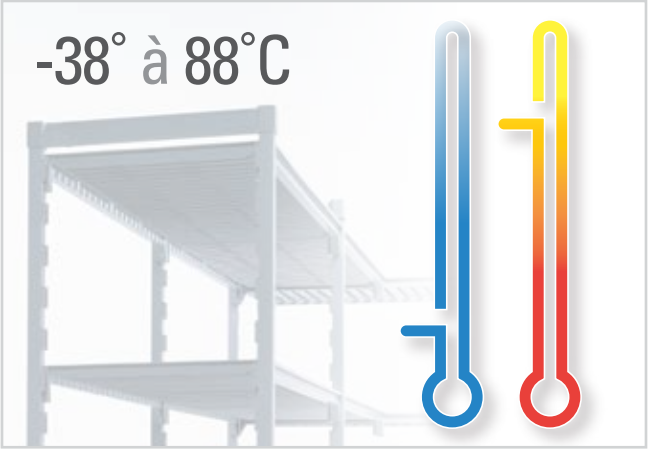

Tous les environnements

Les systèmes de rayonnages Camshelving sont conçus pour résister aux conditions et températures de stockage les plus extrêmes.

- Chambres froides positives
- Chambres froides négatives
- Stockage à sec
- Buanderie

Optimisation de l'espace

Les rayonnages sont conçus pour être interconnectés, sans compromettre la capacité de charge, tout en optimisant l'espace de rangement utilisable.

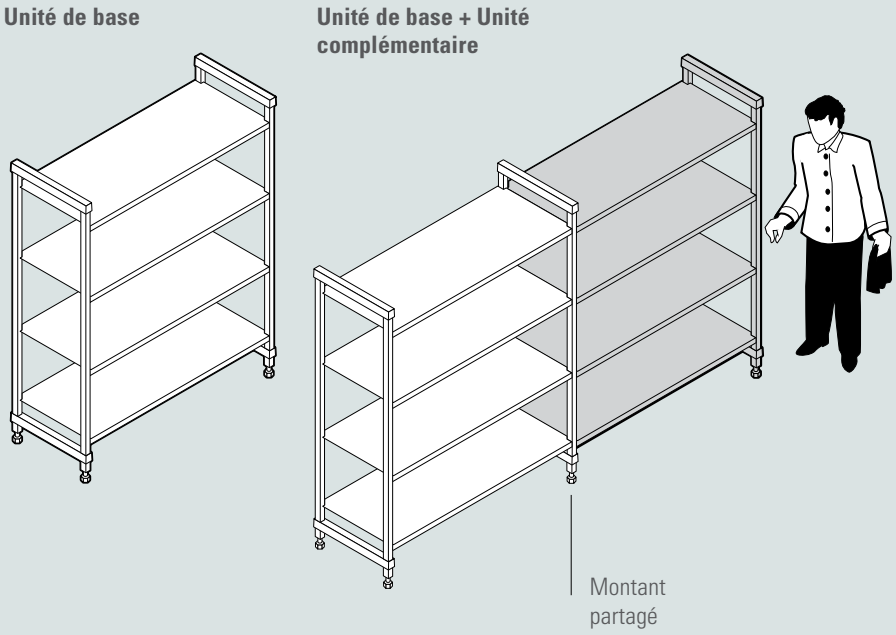

Facile à nettoyer

Les rayonnages Camshelving se nettoient facilement et les clayettes peuvent passer au lave-vaisselle. La protection antimicrobienne Camguard® intégrée empêche la croissance de bactéries et de microbes nuisibles.

Facile à assembler et à ajuster

Les unités sont expédiées avec des châssis pré-assemblés pour faciliter l'installation. Chaque étagère peut être ajustée facilement et indépendamment.

Unité d'angle
Unité de base + Unité complémentaire

Unité en U
2 Unités de base + Étagères intermédiaires

Unité en T
Unité de base + Unité complémentaire

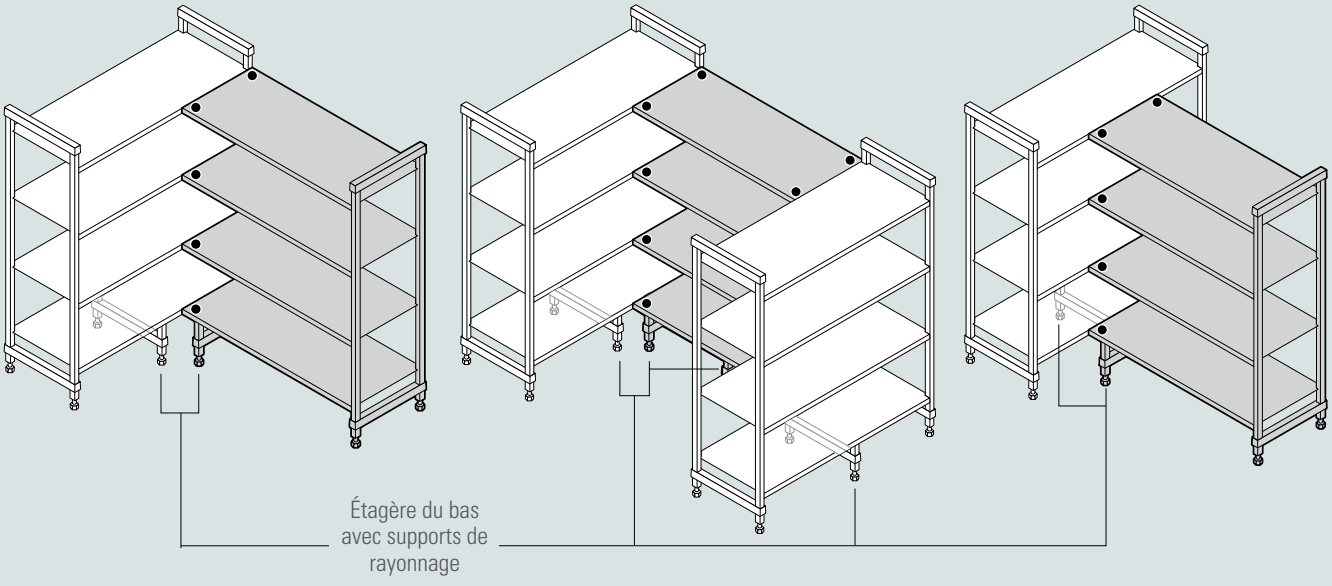

Convertissez l'espace inutilisable en espaces de rangement faciles d'accès grâce aux raccords d'angle. ●
Les raccords d'angle ne doivent être utilisés qu'avec des étagères d'une longueur de 680 à 1280 mm.

Camshelving®, série **PREMIUM**

FIXE | MOBILE | HAUTE DENSITÉ

Pourquoi opter pour la série Premium ?

- Facile à nettoyer.
- Rapide et facile à assembler.
- Idéal pour les chambres froides positives et négatives et pour les zones de lavage de la vaisselle.
- Capable de supporter les charges les plus lourdes.
- Imperméable aux produits chimiques agressifs et à l'eau salée.

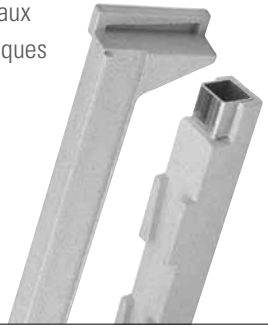

camguard
ANTIMICROBIAL SHELF PLATES

NSF HACCP CdF 5 PP

COMPOSANTS

Les raccords de montants, raccords d'angle, pieds anti-séisme, fixations murales, cages de sécurité intégrale, cages de sécurité à étagère simple, étagères simples plaque à pâtisserie/panier à plateaux, rails d'étagère, barres de séparation des étagères, kits d'extension et de rails haute densité ne figurent pas sur la liste des produits certifiés NSF.

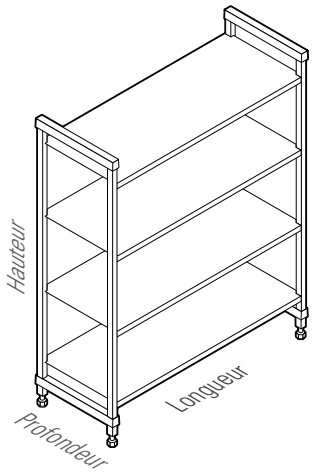

Tailles des unités fixes	Tailles des unités mobiles	Tailles des unités haute densité
4 profondeurs	3 profondeurs	2 profondeurs
300, 400, 500, 600 mm	400, 500, 600 mm	500, 600 mm
12 longueurs	5 longueurs	5 longueurs
680, 780, 880, 980, 1080, 1180, 1280, 1380, 1480, 1580, 1680, 1780 mm	980, 1080, 1180, 1280, 1380 mm	980, 1080, 1180, 1280, 1380 mm
3 hauteurs	1 hauteur	1 hauteur
1700, 1800, 2140 mm	1790 mm	1790 mm

Capacité de charge

		LONGUEUR DE L'UNITÉ 680 – 1280 mm	LONGUEUR DE L'UNITÉ 1380 – 1780 mm
UNITÉ SIMPLE	Unité seule	800 kg (TUV)	600 kg (TUV)
	Étagère seule	200 (TUV)	150 (TUV)
	Unité avec support de rayonnage*	980	740
	Étagère du bas avec support de rayonnage*	380	290
UNITÉ D'ANGLE** avec 2 supports de rayonnage obligatoires	Unité seule	810	—
	Étagère seule	180	—
	Étagère du bas avec supports de rayonnage*	270	—
UNITÉ MOBILE	Unité seule***	340	—

CERTIFICATION TUV CAPACITÉ DE CHARGE

* Les supports de rayonnage renforcent la stabilité et augmentent la capacité portante de l'étagère du bas uniquement. S'ajoute à n'importe quelle étagère, quelle que soit sa longueur. Ils sont fortement recommandés pour les Unités de base de 1375 mm et plus, toutes les Unités d'angle, les Unités en U et les unités destinées à supporter des charges plus importantes.

** Les raccords d'angle ne doivent être utilisés qu'avec des étagères d'une longueur de 680 à 1280 mm.

*** En raison de la capacité portante des roulettes, le poids maximum d'une Unité Mobile est de 340 kg.

Réserve sèche haute densité, série Premium

Réserve sèche, série Premium

Chambre froide positive, série Basics Plus

Chariot de séchage, série Premium

Camshelving® Série **BASICS PLUS**

FIXE

Pourquoi opter pour Basics Plus ?

- Facile à nettoyer et à ajuster.
- Alternative supérieure aux étagères en fil métallique ou en aluminium.
- Idéal pour les chambres froides positives et négatives, les zones de lavage de la vaisselle et le stockage à sec.
- Fabriqué à partir de matériaux plastiques et composites extrêmement résistants.
- Imperméable aux produits chimiques agressifs et à l'eau salée.

COMPOSANTS

Les raccords de montants, raccords d'angle, pied anti-séisme, fixation murale, cage de sécurité tablette simple, étagère simple plaque à pâtisserie/ panier à plateaux et étiquettes d'identification ne figurent pas sur la liste des produits certifiés NSF.

Tailles des Unités fixes

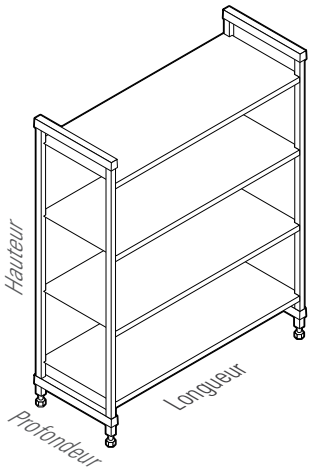

4 profondeurs

360*, 460, 540, 610 mm

7 longueurs

765, 915, 1070, 1220, 1375, 1525, 1830 mm**

3 hauteurs

1630, 1830, 2140 mm

* Uniquement disponible pour les unités de 765 à 1220 mm

** Non disponible en hauteur de 2140 mm

Capacité de charge

		LONGUEUR DE L'UNITÉ 765 – 1220 mm	LONGUEUR DE L'UNITÉ 1375 – 1830 mm**
UNITÉ SIMPLE	Unité seule	800 kg (TUV)	800 kg (TUV)
	Étagère seule	190 (TUV)	180 (TUV)
	Unité avec support de rayonnage*	885	880
	Étagère du bas avec support de rayonnage*	275	260
UNITÉ D'ANGLE** avec 2 supports de rayonnage obligatoires	Unité seule	590	—
	Étagère seule	130	—
	Étagère du bas avec supports de rayonnage*	200	—

CERTIFICATION TUV CAPACITÉ DE CHARGE

* Les supports de rayonnage renforcent la stabilité et augmentent la capacité portante de l'étagère du bas uniquement. S'ajoute à n'importe quelle étagère, quelle que soit sa longueur. Ils sont fortement recommandés pour les Unités de base de 1375 mm et plus, toutes les Unités d'angle, les Unités en U et les unités destinées à supporter des charges plus importantes.

** Les raccords d'angle ne doivent être utilisés qu'avec des étagères d'une longueur de 765 à 1220 mm.

*** La certification TUV n'est pas valable pour les unités de 1830 mm de longueur.

Accessoires Camshelving®

Tirez le meilleur parti de vos rayonnages Camshelving en ajoutant des accessoires pour créer un système de stockage optimal répondant à vos besoins.

Supports

PREMIUM
BASICS PLUS

Traverses supplémentaires

Fixation murale

Pied anti-séisme

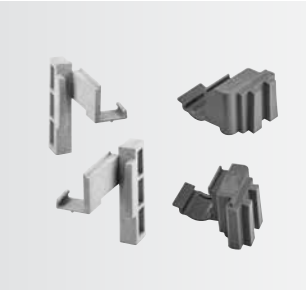

Raccords d'angle

Étagère du bas avec supports de rayonnage

Mobilité

PREMIUM

Roue Premium avec butoir

Roue haute densité avec butoir, série Premium

Sécurité

PREMIUM
BASICS PLUS

Cage de sécurité intégrale en acier inoxydable*
PREMIUM

Cage de sécurité à étagère simple en acier inoxydable
PREMIUM | **BASICS PLUS**

* S'adapte uniquement sur les étagères Camshelving, série Premium fabriquées aux États-Unis. Commande spéciale Prévoir 10 à 12 semaines pour les livraisons à l'international.

Accessoires Camshelving®

Organisation

PREMIUM
BASICS PLUS

Étiquettes d'identification

Barre de séparation des étagères

Casier à coulisses pour plateaux/ plaques à pâtisserie

Barrières d'étagère
PREMIUM

Barres de séparation des étagères
PREMIUM

Clayettes de séchage

PREMIUM
BASICS PLUS

Clayette de séchage et de rangement pour dômes

Clayette de séchage et de rangement vertical

Clayette de séchage et de rangement inclinés

Supports de séchage

PREMIUM

Chariot de séchage et de rangement pour dômes

Chariot de séchage et de rangement vertical

Chariot de séchage et de rangement inclinés

Guide des séries Camshelving®

Toutes les gammes de rayonnages Camshelving offrent une garantie à vie contre la rouille et la corrosion des clayettes, des montants et des traverses.

	Série PREMIUM	Série BASICS PLUS
Profondeur des étagères	300, 400, 500, 600 mm	360, 460, 540, 610 mm
Longueur des étagères	680, 780, 880, 980, 1080, 1180, 1280, 1380, 1480, 1580, 1680, 1780 mm	765, 915, 1070, 1220, 1375, 1525, 1830 mm
Hauteur des montants	**Unité fixe :** 1700, 1800, 2140 mm **Unité mobile :** 1790 mm (roulettes incluses)	**Unité fixe :** 1630, 1830, 2140 mm
basée sur une longueur d'étagère comprise entre 680 - 1280 mm pour Premium et 765 - 1220 mm pour Basics Plus	**Unité fixe :** 200 kg par étagère, 800 kg par unité. **Unité mobile** : 340 kg par unité. **Unité d'angle** (2 supports de rayonnage obligatoires) : 180 kg par étagère, 810 kg par unité.	**Unité fixe :** 190 kg par étagère, 800 kg par unité. **Unité d'angle** (2 supports de rayonnage obligatoires) : 130 kg par étagère, 590 kg par unité.
Clayette	Revêtement Camguard® antimicrobien	Non interchangeable avec la série Premium
Mobilité	Disponible en unité mobile et système de stockage haute densité	Non disponible
Assemblage	Plus rapide et plus facile à assembler grâce aux queues d'aronde moulées	Facile à assembler. Contient des queues d'aronde séparées qui doivent être raccordées au montant.
ACCESSOIRES		
Étagère du bas avec supports de rayonnage	✔	✔
Barrières d'étagère	✔	
Clayette de séchage et de rangement pour éléments verticaux (plateaux, planches à découper, couvercles)	✔	✔
Clayettes de séchage et de rangement pour dômes		✔
Clayettes de séchage et de rangement inclinés	✔	✔
Barre de séparation des étagères	✔	✔
Barre de séparation des étagères (pour paniers ou boîtes d'aliments)	✔	
Casier à coulisses pour plateaux/plaques à pâtisserie	✔	✔
Cage de sécurité étagère simple	✔	✔

NSF COMPOSANTS

Chambre froide positive, série Premium

Rayonnage haute densité, série Premium

Pour plus d'informations et pour connaître les tarifs de TOUS les produits disponibles, rendez-vous sur le site www.cambro.com/camshelving.
TEL 0800 91 0878

Réserve sèche, série Basics Plus

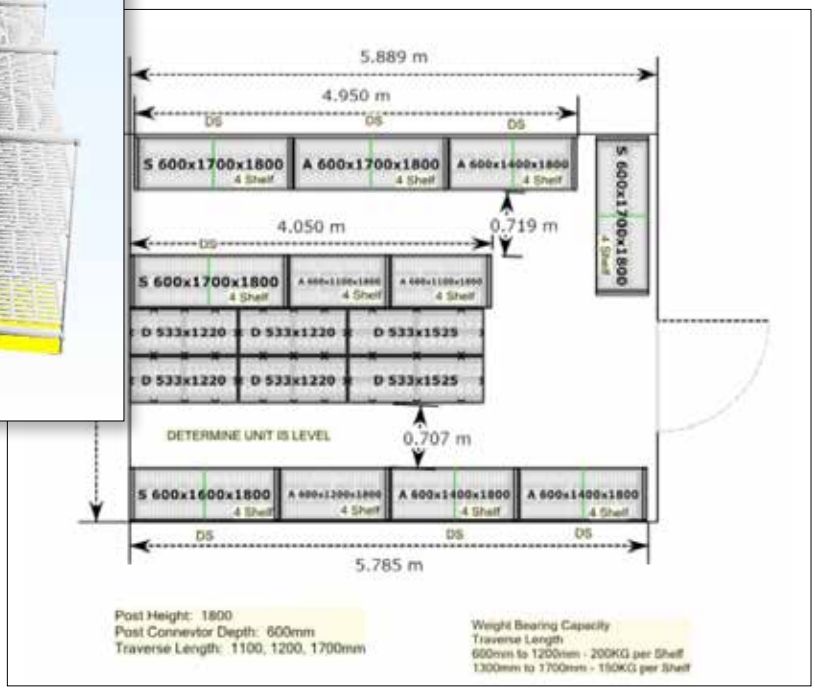

Service de conception Camshelving® GRATUIT

Afin de sélectionner le système de stockage le plus adapté pour vos besoins, Cambro met à votre disposition un service de conception des rayonnages utilisant un logiciel breveté: Cambro Design Software (CDS). L'espace de stockage utilisable est maximisé avec le moins d'unités possible. Nos conseillers experts en rayonnage préparent un plan de sol en 2D et en 3D avec une liste détaillée des produits par pièce/zone. Voici ce que vous obtiendrez:

- **Plan en 2D**
- **Plan en 3D**
- **Liste détaillée des produits par pièce/zone**
- **Projet réalisé en 48 heures**

AutoQuotes

Specifi

C'est simple ! Pour commencer, veuillez fournir les informations suivantes :

- **Nom du projet**
- **Type de salle d'entreposage (chambre froide négative/positive)**
- **Dimensions de la pièce (L x l x H)**
- **Dimensions et emplacement des ouvertures**
- **Obstructions (condensateur/tuyaux)**
- **Autres préférences/exigences**

Nous serons ravis de concevoir la solution de rayonnages la mieux adaptée à vos besoins. Appelez-nous ou envoyez-nous un mail dès aujourd'hui pour prendre contact avec l'un de nos conseillers Camshelving.

CAMBRO EUROPEAN LOGISTICS : (49) 7022 90 100 0
cambroeurope@cambro.com

CAMBRO FRANCE : 0800 91 0878 Numéro Vert
cambrofrance@cambro.com

CAMBRO
TRUSTED FOR GENERATIONS™
www.cambro.com

CAMBRO U.S.A.
TEL : 1(714) 848-1555
FAX : 1(714) 230-4375
international@cambro.com

CAMBRO EUROPEAN LOGISTICS
TEL: (49) 7022 90 100 0
FAX: (49) 7022 90100 19
cambroeurope@cambro.com

CAMBRO FRANCE
TEL : 0800 91 0878 Numéro Vert
FAX : 01 72 70 35 82
cambrofrance@cambro.com

© Copyright Cambro Manufacturing Company. Printed in the U.S.A.

LITX18MPSHELFR

I041809