NOTICE - LANGE Company claims proprietary rights in the information disclosed on this drawing. It is issued in confidence for engineering information only and may not in whole or a part, be used to manufacture anything, wether or not shown here on, reproduced or disclosed to anyone without direct permission from LANGE Company.

Ohne unsere vorherige Zustimmung darf diese Unterlage weder vervielfältigt noch Dritten zugänglich gemacht werden, und sie darf durch den Empfänger oder Dritte auch nicht in anderer Weise mißbräuchlich verwertet werden.

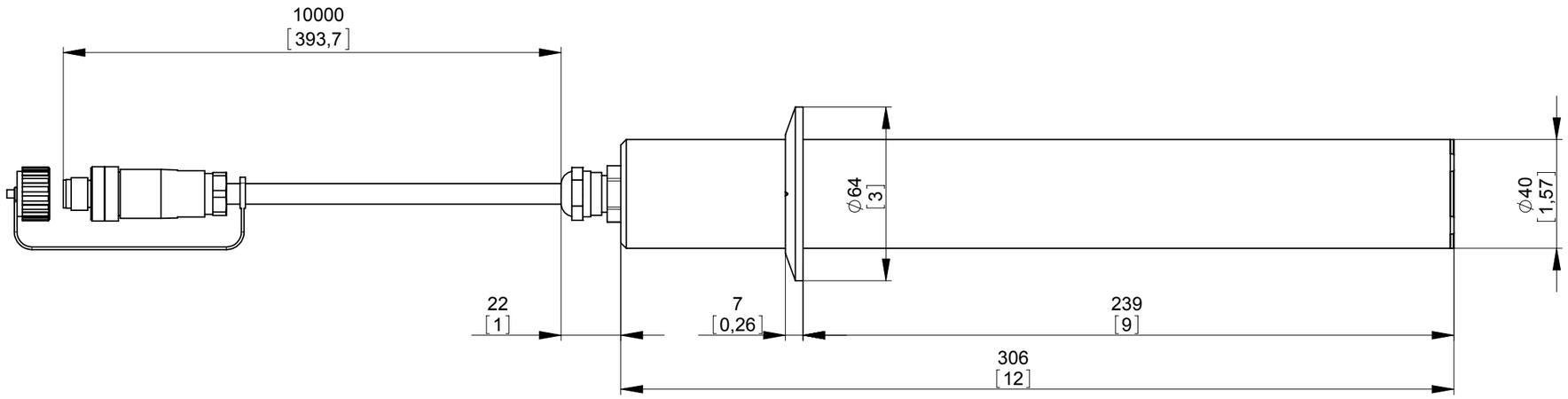

SolidWorks				Maße ohne Toleranzangaben General Tolerance	Maßeinheit/Dim.unit mm [inch]	Verwendung Application	Maßstab Scale 1:2
					Volumen/Volume	Werkstoff, Halbzeug: Material:	
					Datum/Date	Name	Benennung / Designation
				Bearb./Dwn.	13.09.2012	Kra.	TSS HT sc TriClamp
				Gepr./Chk.	20.09.2012	Baar	Transmittal Drawing
				Rev.-Chk.			
01		13.09.2012	Kra.	HACH LANGE UNITED FOR WATER QUALITY		Zeichnungsnummer / Dwg.No.: LXV325.TD.20000	Blatt/Sheet 1
Zust./Rev.	Änderung / Rev.No.	Datum/Date	Name			Ers. für / Ausgabe	v. 1 of Bl. Sht.
							Größe Size A3