LZX337
LZX660
LZX661
LZY630.00.10000
LZY630.00.11000
LZY630.00.12000

DOC273.99.90204

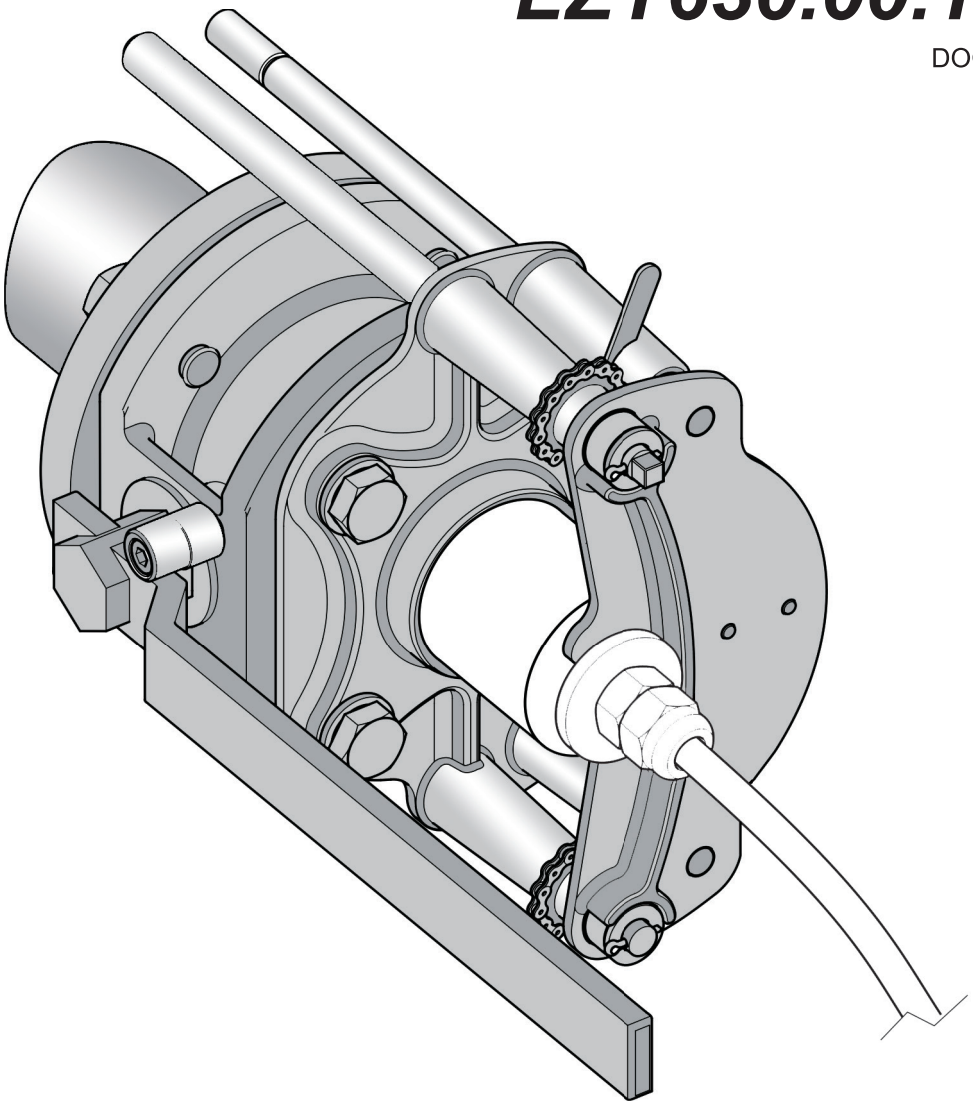

BG Преди инсталацията/монтажа на продукта, прочетете внимателно всички инструкции за инсталация и ги спазвайте по време на инсталирането. Инсталацията трябва да се извършва от квалифициран специалист в съответствие с местните разпоредби за безопасност. Погрижете се избраното място на инсталацията да гарантира безопасна инсталация и експлоатация. Продуктът е предназначен единствено за придържане/прикрепване на измервателните сензори/продукти на HACH/HACH LANGE. Всяко друго приложение може да носи риск за потребителя. Работите по поддръжката и ремонта трябва да се извършват изключително от оторизирания отдел за обслужване на клиенти. Могат да се използват само оригинални резервни части и препоръчани от производителя принадлежности. Всякакви изменения по продукта водят до анулиране на всички отговорности от страна на производителя. Неспазването на инструкциите за употреба или използването на продукта за цели, различни от тези, за които е предназначен, може да доведе до сериозно нараняване на потребителя и/или повреда на оборудването. Работата по заваряване, трябва да бъде извършвана само от квалифицирани заварчици съгласно DIN/EN 287 или от сертифицирани фирми по EN 3834-2.

CS Při instalaci/montáži produktu si pečlivě přečtěte všechny pokyny k instalaci a v průběhu instalace tyto pokyny dodržujte. Instalaci musí provádět kvalifikovaný odborník v souladu s místními bezpečnostními předpisy. Pečlivě vyberte umístění pro instalaci, které zajistí bezpečnou instalaci a provoz. Produkt je určen pouze k upevnění/přichycení měřicích snímačů/produktů HACH/HACH LANGE. Jakékoli jiné použití může znamenat riziko pro uživatele. Údržbu a opravy smí provádět výhradně autorizované oddělení zákaznických služeb. Je dovoleno používat pouze originální náhradní díly a příslušenství doporučené výrobcem. Jakékoli změny provedené na produktu způsobí neplatnost veškerých záruk. Nedodržení těchto pokynů nebo používání produktu pro jiný účel než pro který je určen může způsobit uživateli vážné zranění anebo poškodit zařízení. Potřebné svářečské práce musí být provedeny kvalifikovaným svářečem výhradně podle DIN/EN 287 nebo dodavatelem v souladu s EN 3834-2.

DA Før du installerer/monterer produktet, skal du læse alle installationsinstruktionerne grundigt og følge dem under installeringen. Installationen skal udføres af en kvalificeret ekspert i overensstemmelse med alle lokale sikkerhedsbestemmelser. Vælg sikker og betjeningsvenligt placering til installationen. Produktet er kun beregnet til at holde/fastgøre HACH/HACH LANGE-målesensorer/-produkter. Enhver anden form for brug kan medføre skadesrisiko for brugeren. Vedligeholdelse og reparation bør kun udføres af en autoriseret kundeserviceafdeling. Der må kun anvendes originale reservedele og tilbehør, der er anbefalet af producenten. Alle ændringer af produktet ophæver garantien. Hvis du ikke følger disse instruktioner eller bruger produktet til et andet formål, end det er beregnet til, kan der forekomme alvorlige personskader og/eller skader på udstyret. Svejsearbejde må kun udføres af DIN/EN 287 kvalificerede svejsere, eller EN 3834-2 certificerede firmaer.

DE Die Montageanleitung ist vor der Installation/Montage des Produktes sorgfältig und vollständig zu lesen und zu befolgen. Die Installation muss von einer Fachkraft (qualifiziertes Personal) unter Einhaltung aller lokal gültigen Sicherheitsvorschriften erfolgen. Der Montageort ist so zu wählen, dass eine sichere Installation und der sichere Betrieb gewährleistet ist. Die Verwendung des Produktes ist ausschließlich zum Halten/Befestigen von HACH/HACH LANGE Messsonden/Produkten vorgesehen. Jede andere Benutzung ist mit Risiken für den Benutzer verbunden. Wartungs- und Reparaturarbeiten sollten nur vom autorisierten Kundendienst durchgeführt werden. Es dürfen nur vom Hersteller empfohlene Originalersatz- und Zubehörteile verwendet werden. Änderungen am Produkt haben den Verlust jeglicher Haftungsansprüche zur Folge. Nichtbeachtung dieser Anweisungen oder eine andere Verwendung des Produktes kann schwerwiegende Verletzungen der Anwender oder Beschädigung am Gerät zur Folge haben. Die notwendigen Schweißarbeiten dürfen ausschließlich von entsprechend DIN/EN 287 qualifizierten Schweißern durchgeführt werden, oder von Fachfirmen entsprechend EN 3834-2.

EL Πριν από την εγκατάσταση/τοποθέτηση του προϊόντος, διαβάστε προσεκτικά και ακολουθήστε όλες τις οδηγίες εγκατάστασης κατά την εγκατάσταση. Η εγκατάσταση πρέπει να πραγματοποιηθεί από κατάλληλα εκπαιδευμένο τεχνικό και σύμφωνα με όλους τους τοπικούς κανονισμούς ασφάλειας. Επιλέξτε μια θέση τοποθέτησης που θα διασφαλίσει την ασφαλή εγκατάσταση και λειτουργία. Το προϊόν προορίζεται αποκλειστικά για τη στήριξη/σύνδεση των αισθητήρων μέτρησης/προϊόντων HACH/HACH LANGE. Οποιαδήποτε άλλη χρήση ενδέχεται να ενέχει κινδύνους για τον χρήστη. Οι εργασίες συντήρησης και επισκευής θα πρέπει να εκτελούνται αποκλειστικά από το εξουσιοδοτημένο τμήμα εξυπηρέτησης πελατών. Επιτρέπεται η χρήση μόνον των γνήσιων ανταλλακτικών και των αξεσουάρ που συνιστά ο κατασκευαστής. Οποιεσδήποτε αλλαγές στο προϊόν ακυρώνουν την ευθύνη της εταιρείας. Σε περίπτωση που δεν τηρηθούν αυτές τις οδηγίες ή χρησιμοποιηθεί το προϊόν για διαφορετικό σκοπό από αυτόν που προορίζεται, ενδέχεται να προκληθεί σοβαρός τραυματισμός στον χειριστή και/ή βλάβη στον εξοπλισμό. Οι απαιτούμενες εργασίες συγκόλλησης θα πρέπει να διεξαχθούν από εξειδικευμένο προσωπικό σύμφωνα με DIN / EN287 ή από κατασκευαστικές εταιρείες σύμφωνα με DIN 3834-2.

EN Before installing/mounting the product, read all the installation instructions carefully and follow the instructions during installation. Installation must be carried out by a qualified expert in accordance with all local safety regulations. Take care to choose an installation location that will ensure safe installation and operation. The product is intended solely for holding/attaching HACH/HACH LANGE measuring sensors/products. Any other use may involve risks for the user. Maintenance and repair work should be carried out exclusively by the authorized customer service department. Only original replacement and accessory parts recommended by the manufacturer may be used. Any changes made to the product will nullify all liability. Failure to follow these instructions or use of the product for a purpose other than that for which it was intended may result in serious injury to the user and/or damage to the equipment. The required welding work must be performed exclusively in accordance with DIN / EN 287 qualified welders, or from contractors in accordance with EN 3834-2.

ES Antes de instalar o fijar el producto, lea con atención todas las instrucciones de instalación y sígalas durante el montaje. La instalación debe llevarla a cabo un experto cualificado, de acuerdo con las normas de seguridad locales. Elija una ubicación para la instalación que garantice que ésta y el funcionamiento del producto sean seguros. El producto sólo está diseñado para sujetar o fijar sensores o productos de medición de HACH/HACH LANGE. Cualquier otro uso puede conllevar riesgos para el usuario. El trabajo de mantenimiento y reparación sólo debe llevarse a cabo por el departamento de atención al cliente autorizado. Sólo deben utilizarse las piezas de repuesto recomendadas por el fabricante. Cualquier cambio que se realice en el producto anulará toda responsabilidad. Si no se siguen estas instrucciones o si se utiliza el producto para un uso distinto del uso para el que fue diseñado, el usuario puede sufrir heridas graves y/o se puede dañar el equipo. Los trabajos de soldadura requeridos deben ser realizados exclusivamente por soldadores cualificados según DIN / EN 287, o por contratistas de acuerdo a EN 3834-2.

FI Ennen kuin asennat/kiinnität tuotteen, lue kaikki asennusohjeet huolellisesti ja noudata niitä. Tuotteen saa asentaa vain valtuutettu henkilö, ja asennuksessa on noudatettava kaikkia paikallisia turvallisuusmääräyksiä. Asenna tuote sellaiseen paikkaan, johon asentaminen on turvallista ja jossa tuote toimii oikein. Tuote on tarkoitettu ainoastaan HACH/HACH LANGE -mittausanturien/-tuotteiden ripustamiseen/kiinnittämiseen. Muunlainen käyttö voi aiheuttaa vaaratilanteita käyttäjälle. Huolto- ja korjaustyöt saa tehdä vain valtuutettu asiakaspalveluosasto. Tuotteessa saa käyttää vain valmistajan suosittelemia alkuperäisiä varaja lisäosia. Tuotteeseen tehdyt muutokset mitätöivät kaikki vastuut. Jos näitä ohjeita ei noudateta tai jos tuotetta käytetään johonkin muuhun kuin sen varsinaiseen käyttötarkoitukseen, käyttäjälle voi aiheutua vakavia vammoja ja/tai laite voi vaurioitua. Vain DIN / EN 287 mukaan hyväksytyt hitsaajat tai EN 3834-2 mukaiset urakoitsijat saavat tehdä vaaditut hitsaustyöt.

FR Avant l'installation/le montage du produit, lisez attentivement toutes les instructions d'installation et suivez-les au cours de l'installation. L'installation doit être réalisée par un expert qualifié conformément à toutes les réglementations de sécurité locales. Veillez à choisir un emplacement permettant d'assurer une installation et un fonctionnement en toute sécurité. Ce produit est uniquement destiné à maintenir/fixer des capteurs/équipements de mesure HACH LANGE. Toute autre utilisation entraînerait un risque pour l'utilisateur. Seul le service clientèle agréé est autorisé à effectuer les travaux de maintenance et de réparation. Seuls les pièces de rechange et les accessoires d'origine recommandés par le fabricant doivent être utilisés. La modification du produit annule toute responsabilité. Le non-respect de ces instructions ou l'utilisation de ce produit à des fins autres que celles auxquelles il est destiné risqueraient de gravement blesser l'utilisateur et/ou d'endommager le matériel. Le travail de soudure requis doit être réalisé exclusivement par des soudeurs qualifiés en conformité avec DIN / EN 287, ou par prestataires conformément à EN 3834-2.

HR Prije instalacije/postavljanja uređaja, pažljivo pročitajte sve upute za montažu i pratite ih tijekom postupka instalacije. Instalaciju mora provesti kvalificirani stručnjak u skladu s lokalnim sigurnosnim propisima. Brižljivo odaberite mjesto instalacije na kojem će se postavljanje uređaja i njegovo korištenje odvijati u sigurnim uvjetima. Uređaj je namijenjen isključivo za držanje/pričvršćivanje HACH/HACH LANGE mjernih senzora/uređaja. Upotreba uređaja u druge svrhe može predstavljati rizik za korisnika. Održavanje i popravke smije provoditi isključivo ovlašteni servisni odjel. Mogu se upotrebljavati samo originalni rezervni i dodatni dijelovi koje je preporučio proizvođač. Bilo kakve izmjene izvršene na uređaju poništit će njegovu pouzdanost. Nepoštivanje ovih uputa ili upotreba uređaja za svrhe za koje nije namijenjen mogu dovesti do ozbiljnih ozljeda osoba koje se njime koriste i/ili štete na opremi. Potreban posao za zavarivanje mora biti izveden prema DIN / EN 287 od strane kvalificiranih varioca ili izvođača radova prema EN 3834-2.

HU A termék üzembe helyezése/rögzítése előtt tekintse át a vonatkozó utasításokat, és tartsa is be azokat. Az üzembe helyezést kizárólag szakember végezheti, a hatályos biztonsági előírásoknak megfelelően. A telepítéshez biztonságos üzemet szavatoló helyet válasszon. A termék kizárólag HACH/HACH LANGE mérőberendezések és készülékek rögzítésére szolgál. Az ettől eltérő bármilyen használat kockázattal jár. A karbantartást és egyéb javításokat kizárólag az arra feljogosított ügyfélszolgálati részleg végezheti el. Csak a gyártó által ajánlott cserealkatrészek használhatóak. A terméken végzett bármilyen módosítás a felelősség kizárását vonja maga után. Az utasítások be nem tartása, a termék megadott felhasználási területtől eltérő célra való alkalmazása a kezelő súlyos sérülését és/vagy a berendezés károsodását okozhatja. A szükséges hegesztési munkákat csak DIN/EN 287 bizonyítványval rendelkező hegesztő szakember, vagy EN 3834-2 minősítéssel rendelkező szakcég végezheti.

IT Prima di installare/montare il prodotto, leggere le istruzioni sull'installazione e attenersi scrupolosamente ad esse durante l'installazione. L'installazione deve essere eseguita da personale qualificato in base alle norme di sicurezza locali. Scegliere con cura il punto di installazione per un'installazione corretta e un funzionamento sicuro. Il prodotto è adatto esclusivamente per il sostegno/collegamento di prodotti/sensori di misura HACH/HACH LANGE. Qualsiasi altro utilizzo può provocare lesioni all'utente. La manutenzione e gli interventi di riparazione devono essere eseguiti esclusivamente dal reparto assistenza clienti. Il produttore consiglia di sostituire gli accessori solo con ricambi originali. Qualsiasi modifica apportata al prodotto prevede l'esclusione da qualsiasi responsabilità. La mancata osservanza della procedura di installazione o l'utilizzo inappropriato del prodotto possono provocare serie lesioni all'utente e/o danni all'apparecchiatura. Il lavoro di saldatura richiesto deve essere effettuato esclusivamente in accordo alla direttiva DIN / EN 287 da saldatori qualificati o da costruttori in accordo a EN 3834-2.

JA 製品を取り付ける前にすべての設置手順をよく読み、手順に従って設置してください。 設置は地域の安全基準に従い、資格のある担当者が行ってください。 設置場所は、安全に取り付けて操作できる場所を選んでください。 本製品は、HACH/HACH LANGE 測定センサー/製品の保持および接続専用です。 その他の用途には、ユーザーの責任において使用してください。 メンテナンスおよび修理は、認定されたカスタマー・サービス部門のみが実施できます。 交換部品および付属品には、メーカー推奨の純正品のみを使用してください。 製品を改変した場合、保証は無効になります。 手順に従わなかった場合、または製品を用途外に使用した場合は、重傷を負ったり、装置が破損することがあります。 ウェルディングはDIN/EN287に基づいて認定された作業者あるいはEN3834-2に基づく受託業者が実施する。

KO 본 제품을 설치하거나 장착하기 전에 모든 설치 지침을 충분히 검토하고 설치 시 반드시 해당 지침을 따르십시오. 설치는 숙련된 기술자가 지역의 모든 관련 안전 규정을 준수하여 수행해야 합니다. 설치 및 작동 시 안전한 장소를 신중하게 고르십시오. 본 제품은 HACH/HACH LANGE 측정 센서 또는 측정 제품을 지지하거나 연결하는 용도로만 사용됩니다. 그 외 다른 용도로 사용 시 작업자가 위험할 수 있습니다. 유지 관리 및 보수 작업은 공인된 고객 서비스 부서에서 전적으로 담당해야 합니다. 제조사가 승인한 교체용 부품 및 주변 장치만 사용 가능합니다. 제품 변경으로 인한 책임은 지지 않습니다. 이러한 지침에 어긋나거나 원래 제품의 용도와 다른 목적으로 사용할 경우 작업자에게 심각한 부상이 일어나거나 장비가 손상될 수 있습니다. 용접 작업이 필요한 경우에는 반드시 DIN/EN 287 자격을 가진 용접공이나 EN3834-2에 상응한 사람에 의해서 반드시 수행되어져야 합니다.

NL Lees vóór montage van het product alle montage-instructies grondig door en volg de instructies tijdens de montage op. Montage dient te worden uitgevoerd door een gekwalificeerde persoon en in overeenstemming met alle plaatselijke veiligheidsvoorschriften. Kies een montagelocatie die een veilige montage en werking garandeert. Het product is uitsluitend bedoeld voor opname/bevestiging van meetsensoren/-producten van HACH/HACH LANGE. Elk ander gebruik kan gevaren voor de gebruiker met zich meebrengen. Onderhoud en reparatie mogen uitsluitend worden uitgevoerd door de geautoriseerde afdeling klantenservice. Er mogen alleen originele, door de fabrikant aanbevolen reservedelen en accessoires worden gebruikt. Bij elke aanpassing van het product vervalt de aansprakelijkheid. Als u deze instructies niet opvolgt of als u het product voor een ander doel gebruikt dan waarvoor het is bedoeld, kan dit leiden tot ernstig letsel van de gebruiker en/of beschadiging van de apparatuur. Het benodigde laswerk mag uitsluitend uitgevoerd worden door DIN/EN287 gekwalificeerde lassers, of door EN3834-2 gecertificeerde installateurs.

PL Przed zainstalowaniem/zamontowaniem produktu, uważnie przeczytać wszystkie instrukcje i postępować zgodnie z ich zaleceniami podczas instalacji. Instalacja powinna zostać wykonana przez specjalistę o odpowiednich kwalifikacjach, zgodnie ze wszystkimi obowiązującymi lokalnie przepisami bezpieczeństwa. Wybrać takie miejsce instalacji, które zapewni bezpieczeństwo podczas instalacji i użytkowania. Produkt jest przeznaczony wyłącznie do zamocowania/zawieszenia czujników/mierników firmy HACH/HACH LANGE. Jakiekolwiek inne zastosowanie niesie ze sobą ryzyko dla użytkownika. Konserwacje i naprawy powinny być przeprowadzane wyłącznie przez upoważniony personel działu serwisowego klienta. Wolno używać tylko oryginalnych części zamiennych i części wyposażenia zalecanych przez producenta. Jakiekolwiek modyfikacje w budowie i działaniu produktu oznaczają wygaśnięcie

gwarancji i wykluczają wszelką odpowiedzialność producenta. Nieprzestrzeganie tych instrukcji lub używanie produktu do celów innych niż wynika z opisu jego przeznaczenia, może być przyczyną poważnych wypadków z udziałem użytkownika i/lub uszkodzenia sprzętu. Wymagane prace spawalnicze muszą być wykonane zgodnie z normą DIN / EN 287 przez wykfalifikowany personel lub przez firmy pośredniczące zgodnie z EN3834-2.

PT Antes de instalar/montar o produto, leia atentamente as instruções de instalação e siga-as durante a instalação. A instalação deve ser efectuada por um profissional qualificado em conformidade com todas as regulamentações locais de segurança. Escolha cuidadosamente o local de instalação de modo a assegurar uma operação e instalação com segurança. Este produto foi concebido apenas para segurar/fixar sensores/produtos para medições da HACH/HACH LANGE. Qualquer outro tipo de utilização pode implicar riscos para o utilizador. O trabalho de manutenção e reparação deve ser efectuado única e exclusivamente pelo departamento de assistência ao cliente devidamente autorizado. Apenas podem ser utilizados acessórios e peças de substituição originais recomendados pelo fabricante. Qualquer alteração feita ao produto anula qualquer responsabilidade da nossa parte. O não cumprimento das instruções ou a utilização do produto para outros fins que não aqueles para que o produto foi concebido pode resultar em ferimentos graves e/ou danos no equipamento. O trabalho de soldadura exigido deverá ser executado exclusivamente por soldadores qualificados de acordo com a norma DIN /EN 287, ou por empreiteiros em conformidade com a norma EN 3834-2.

RO Înainte de instalarea/montarea produsului, citiţi cu atenţie toate instrucţiunile de instalare şi urmaţi instrucţiunile în timpul instalării. Instalarea trebuie realizată de un expert calificat în conformitate cu toate reglementările locale pentru siguranţă. Aveţi grijă să alegeţi o locaţie de instalare care să asigure instalarea şi funcţionarea în siguranţă. Produsul este destinat exclusiv pentru menţinerea/ataşarea senzorilor/produselor de măsurare HACH/HACH LANGE. Utilizarea în alte scopuri poate implica riscuri pentru utilizator. Întreţinerea şi lucrările de reparaţie trebuie realizate exclusiv de departamentul de service autorizat pentru clienţi. Pot fi utilizate numai piesele de schimb şi accesoriile originale recomandate de producător. Orice modificare adusă produsului va duce la anularea oricărei răspunderi. Nerespectarea acestor instrucţiuni sau utilizarea produsului în alte scopuri decât în cele destinate pot duce la accidente grave pentru utilizator şi/sau defectarea echipamentului. Lucrările de sudură necesare trebuie să fie efectuate exclusiv de sudori calificaţi în conformitate cu DIN / EN 287 , sau de contractori în conformitate cu EN 3834-2.

RU Перед установкой/монтажом изделия необходимо внимательно прочитать инструкции по установке и строго следовать им во время выполнения работ. Установка должна быть выполнена квалифицированным специалистом с соблюдением действующих правил по технике безопасности. Выбирая место для установки, необходимо учитывать требования по безопасности при монтаже и эксплуатации изделий. Данное изделие предназначено только для крепления измерительных датчиков/приборов компании HACH/HACH LANGE. Любое другое применение может представлять опасность для пользователя. Работы по ремонту и техобслуживанию должны выполняться исключительно специалистами уполномоченной сервисной организации. С изделием могут использоваться только запчасти и принадлежности, рекомендуемые изготовителем. Любые изменения, внесенные в конструкцию изделия, приведут к отмене гарантии поставщика. Несоблюдение требований инструкций или использование изделия не по назначению могут стать причиной серьезных травм для людей и/или повреждения оборудования. Необходимые сварочные работы должны проводиться только сварщиками, квалифицированными в соответствии с DIN / EN 287, или подрядчиками в соотвествии с DIN 3834-2.

SK Pred inštaláciou/upevnením produktu si pozorne prečítajte všetky pokyny k inštalácii a počas inštalácie ich dodržujte. Inštaláciu musí vykonať kvalifikovaný expert v súlade so všetkými miestnymi bezpečnostnými nariadeniami. Uistite sa, že si vyberiete miesto inštalácie, ktoré zaručí bezpečnú inštaláciu a prevádzku. Produkt je určený výlučne pre uchytenie/upevnenie meracích snímačov/produktov HACH/HACH LANGE. Akékoľvek iné použitie môže zahŕňať riziká pre používateľa. Údržbu a opravy by malo vykonávať výlučne autorizované oddelenie služieb pre zákazníkov. Môžu sa použiť len originálne náhradné diely a príslušenstvo, ktoré odporúča výrobca. Akékoľvek zmeny vykonané na produkte spôsobia neplatnosť všetkej zodpovednosti. Nedodržanie týchto pokynov alebo používanie produktu na iný než určený účel môže spôsobiť vážne zranenie používateľa alebo poškodenie zariadenia. Požadované zváračské práce musia byť vykonané výhradene v súlade s DIN/EN 287 kvalifikovanými zváračmi, alebo dodávateľmi v súlade s EN 3834-2.

SL Pred namestitvijo/postavitvijo izdelka natančno preberite vsa navodila za namestitev in jih med nameščanjem upoštevajte. Namestitev mora izvesti usposobljen strokovnjak v skladu z vsemi lokalnimi varnostnimi predpisi. Za namestitev izberite mesto, ki zagotavlja varno namestitev in uporabo. Izdelek je namenjen izključno za namestitev/pritrditev merilnih senzorjev/izdelkov HACH/HACH LANGE. Vsakršna drugačna uporaba lahko predstavlja nevarnost za uporabnika. Vzdrževanje in popravilo lahko izvaja izključno osebje pooblaščenega servisnega oddelka. Uporabljate lahko samo originalne nadomestne dele in dodatno opremo, ki jih priporoča proizvajalec. Spremembe izdelka razveljavijo vsakršno odgovornost. Če teh navodil ne upoštevate ali izdelek uporabljate v neprimeren namen, lahko pride do hudih poškodb uporabnika in/ali poškodovanja opreme. Zahtevana dela varenja lahko izvajajo izključno usposobljeni varilci v skladu z DIN/EN 287 ali izvajalci v skladu z EN 3834-2.

SR Pre instalacije/montaže uređaja pažljivo pročitajte sva uputstva za montažu i pratite ih tokom postupka montaže. Instalaciju mora provesti kvalifikovani stručnjak u skladu sa lokalnim propisima o bezbednosti. Brižljivo odaberite mesto instalacije na kom će se montaža uređaja i korišćenje odvijati u bezbednim uslovima. Uređaj je namenjen isključivo za držanje/pričvršćivanje HACH/HACH LANGE mernih senzora/uređaja. Upotreba uređaja u druge svrhe može da predstavlja rizik po korisnika. Održavanje i opravke sme da provodi isključivo ovlašćeni serviser. Kod zamene i opravaka smeju da se koriste samo originalni rezervni i dodatni delovi koje je preporučio proizvođač. Bilo kakve izmene izvršene na uređaju poništiće njegovu pouzdanost. Nepridržavanje uputstava ili upotreba uređaja u svrhe za koje nije namenjen mogu dovesti do ozbiljnih povreda ljudi koji ga koriste i/ili štete na opremi. Neophodni radovi zavarivanja treba da budu izvršeni od strane zavarivača u skladu sa DIN / EN 287 ili od ugovorenog izvođača radova u skladu sa EN 3834-2.

SV Läs alla installationsanvisningar noggrant innan du installerar/monterar produkten och följ anvisningarna under installationen. Installationen måste utföras av en kvalificerad expert i enlighet med alla lokala säkerhetsföreskrifter. Se till att välja en installationsplats som garanterar säker installation och drift. Produkten är endast ämnad för att hålla/fästa mätsensorer/-produkter från HACH/HACH LANGE. Annan användning kan medföra risker för användaren. Underhålls- och reparationsarbeten ska uteslutande utföras av den auktoriserade kundserviceavdelningen. Endast originalreservdelar och -tillbehör som rekommenderas av tillverkaren ska användas. Om någon ändring görs på produkten upphävs tillverkarens ansvar. Det kan det medföra allvarliga skador för användaren eller skador på utrustningen om du inte följer anvisningarna eller om du använder produkten i installationer den inte är avsedd för. Svetsarbeten skall uteslutande utföras av svetsare kvalificerade enligt DIN/EN 287, eller av entreprenör enligt EN3834-2.

TR Ürünün montajını yapmadan önce, tüm montaj talimatlarını dikkatlice okuyun ve kurulum sırasında talimatları mutlaka takip edin. Montaj, kalifiye bir uzman tarafından tüm yerel güvenlik düzenlemelerine uygun şekilde yapılmalıdır. Ürünü, montaj ve kullanımın güvenli olacağı bir yere monte edin. Ürün sadece HACH/HACH LANGE ölçüm sensörlerini/ ürünlerini, tutmak/takmak için tasarlanmıştır. Başka amaçlarla kullanılması, kullanıcı için tehlikeler doğurabilir. Bakım ve onarım sadece yetkili müşteri hizmetleridepartmanı tarafından gerçekleştirilmelidir. Sadece üretici tarafından önerilen orijinal yedek parça ve aksesuarlar kullanılmalıdır. Ürüne yapılan her türlü değişiklik, tüm sorumluluğu ortadan kaldırır. Bu talimatlara uyulmaması veya ürünün üretim amacından başka bir amaçla kullanılması sonucunda kullanıcı ciddi şekilde yaralanabilir ve/veya ürün zarar görebilir. Gerekli kaynak işi yalnızca kalifiye kaynakçılar tarafından DIN / EN 287'ye göre yapılmalıdır, veya müteahhitler tarafından EN 3834-2'ye göre yapılmalıdır.

ZH 在安装/固定产品之前，请仔细阅读所有安装说明，并在安装过程中遵守这些说明。 必须由合格的专家完成安装，并遵守当地的所有安全法规。仔细选择安装地点，确保安全地安装和操作。 本产品只能用于固定/连接 HACH/HACH LANGE 测量传感器/产品。 用于其他用途可能会给用户带来危险。 维护和修理工作应由经授权的客户服务部门完成。 只能使用正宗替换件和制造商推荐的附件。 对本产品进行任何更改均可能导致所有担保失效。不遵守这些说明，或者将本产品用于其它用途，可能会对用户造成严重伤害和/或设备损坏。所需的焊接工作必须要根据DIN/EN 287，由合格的焊接工人单独执行，或者根据EN 3834-2由承包人执行。

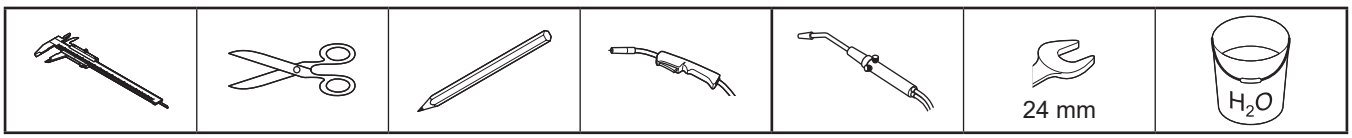

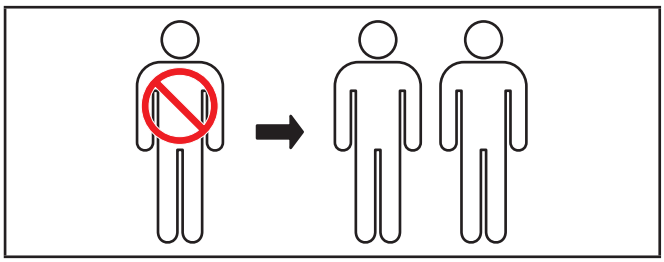

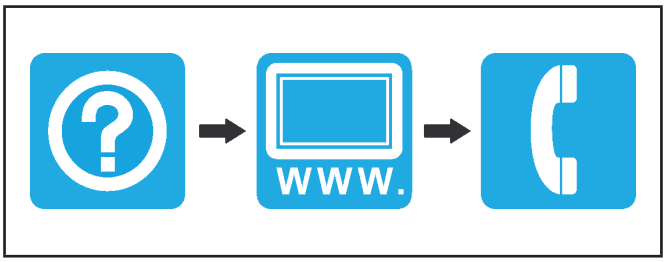

LZX337	SOLITAX inline sc SOLITAX highline sc	**A1**		**A2**	LZY441	**A3**	M16x45mm A4 ISO4017	**A4**	LZY462	**A5**	DOC273.99.03911	**A6**	LZV678
		1x		1x		4x		1x		1x		1x	

LZX660	SS 316Ti/ 1.4571 DN65/PN16 EN 1092	**B1**	DN65	**B2**	DOC273.99.03911	**B3**	DN65	
		1x		1x		1x		

LZX661	C-steel / 1.0037 DN65/PN16 EN 1092	**B1**	DN65	**B2**	DOC273.99.03911	**B3**	DN65	
		1x		1x		1x		

LZY630.00.12000	TSS inline sc	**A1**		**A2**	LZY441	**A3**	M16x45mm A4 ISO4017	**A4**	LZY462	**A5**	DOC273.99.03911	**A6**	LZV678
		1x		1x		4x		1x		1x		1x	

LZY630.00.10000 TSS inline sc

LZY630.00.12000		**A1**		**A2**	LZY441	**A3**	M16x45mm A4 ISO4017	**A4**	LZY462	**A5**	DOC273.99.03911	**A6**	LZV678
		1x		1x		4x		1x		1x		1x	
LZX660	SS 316Ti/ 1.4571 DN65/PN16 EN 1092	**B1**	DN65	**B2**	DOC273.99.03911	**B3**	DN65						
		1x		1x		1x							

LZY630.00.11000 TSS inline sc

LZY630.00.12000		**A1**		**A2**	LZY441	**A3**	M16x45mm A4 ISO4017	**A4**	LZY462	**A5**	DOC273.99.03911	**A6**	LZV678
		1x		1x		4x		1x		1x		1x	
LZX661	C-steel / 1.0037 DN65/PN16 EN 1092	**B1**	DN65	**B2**	DOC273.99.03911	**B3**	DN65						
		1x		1x		1x							

1

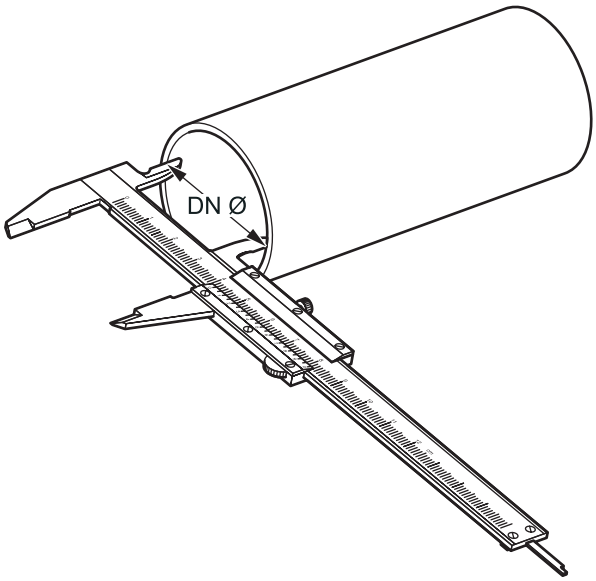
DN Ø

2

A5

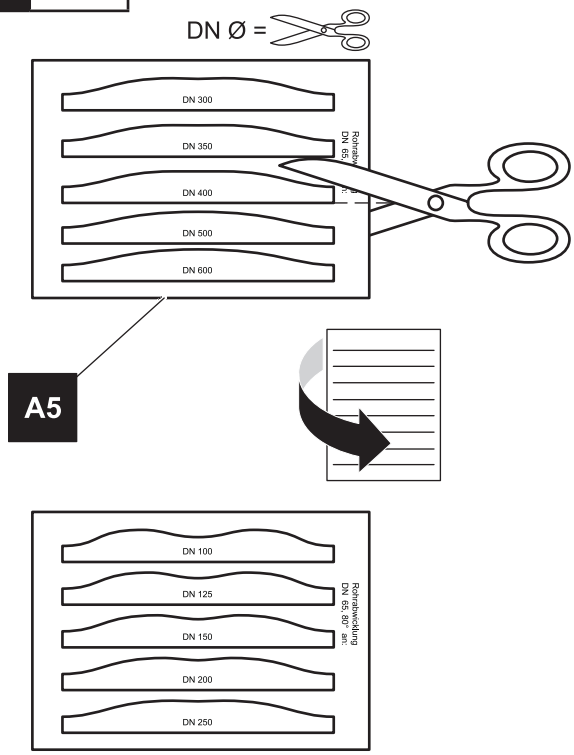
DN Ø =
DN 300
DN 350
DN 400
DN 500
DN 600
Rohrdaten
DN 65, 80° etc.
A5
DN 100
DN 125
DN 150
DN 200
DN 250
Rohrdaten
DN 65, 80° etc.

3

B3

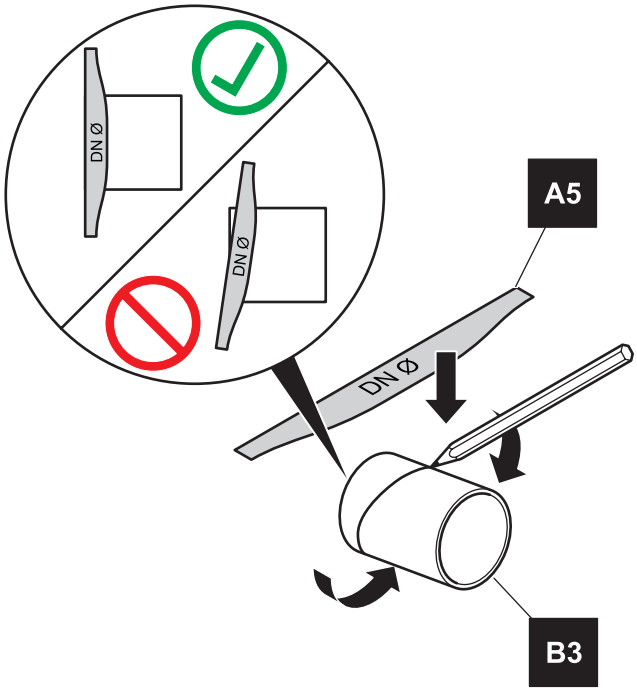
DN Ø
DN Ø
A5
DN Ø
B3

4

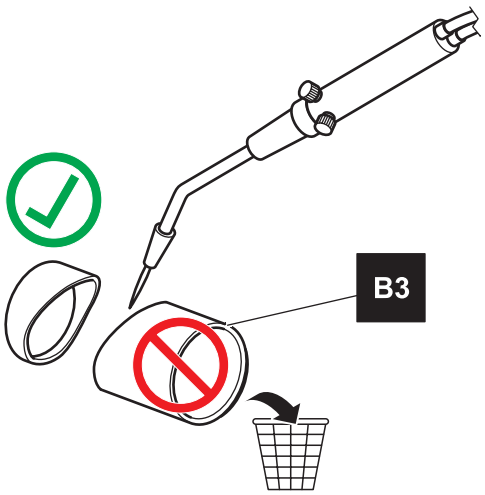
B3

5

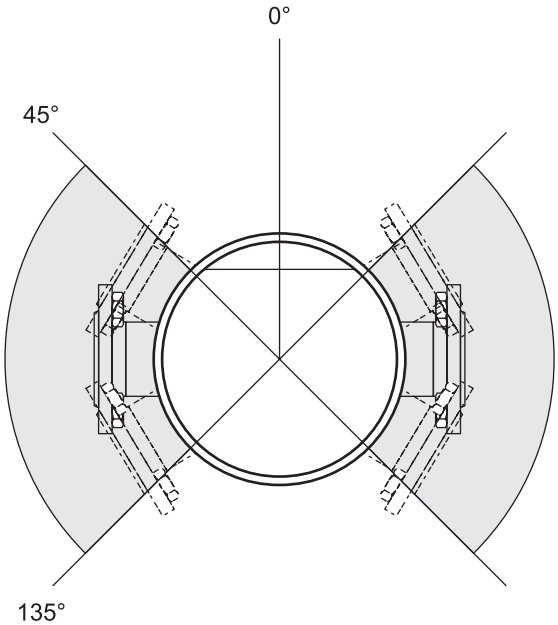

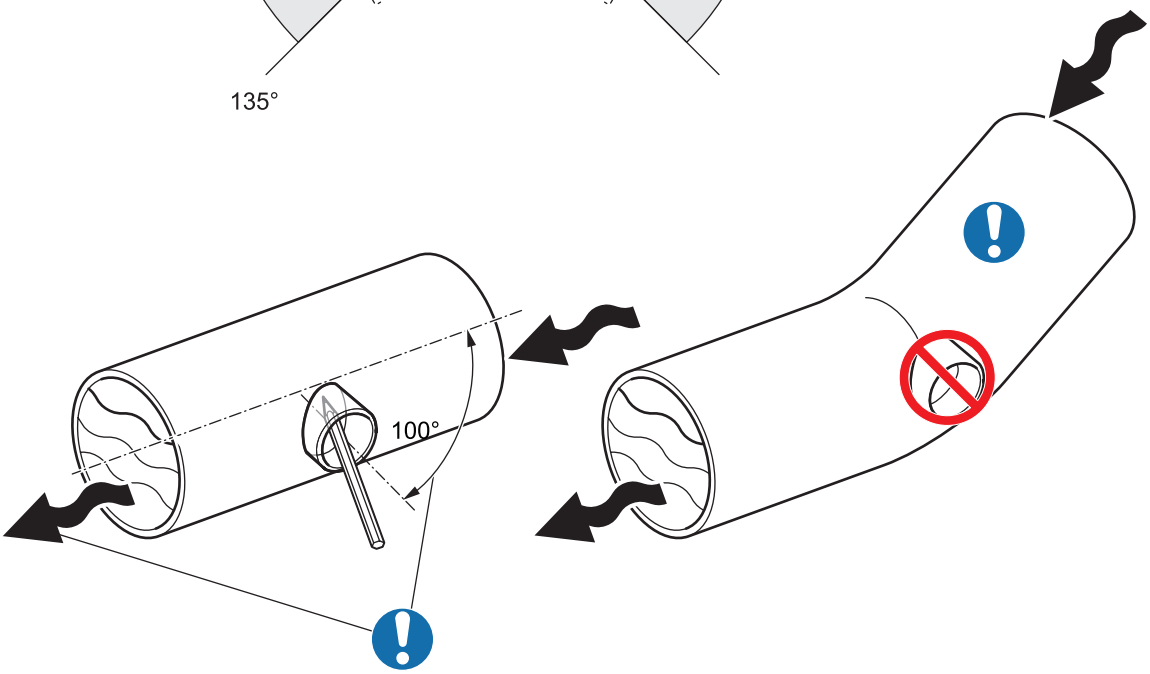

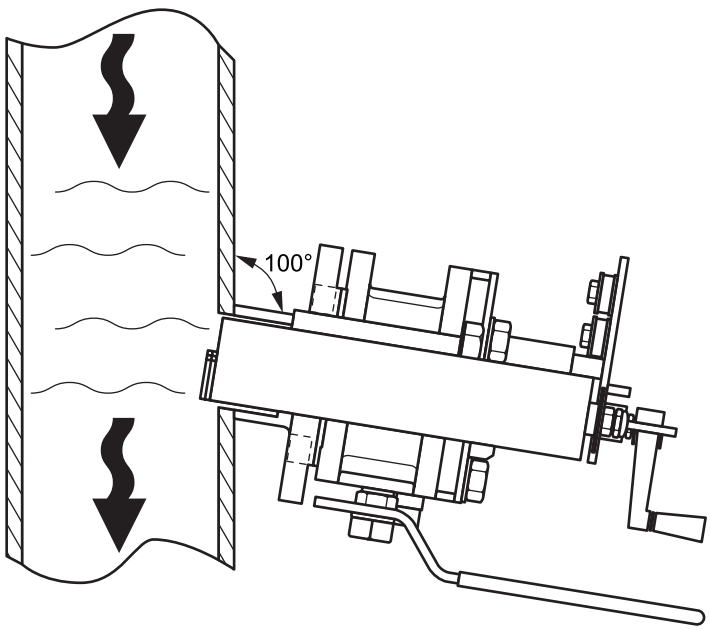

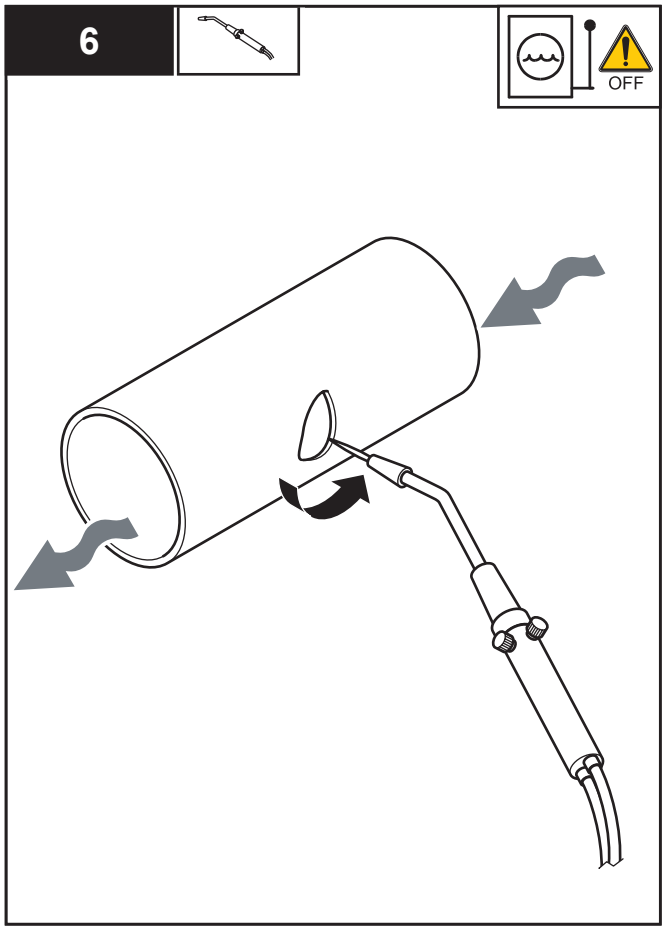
6
OFF

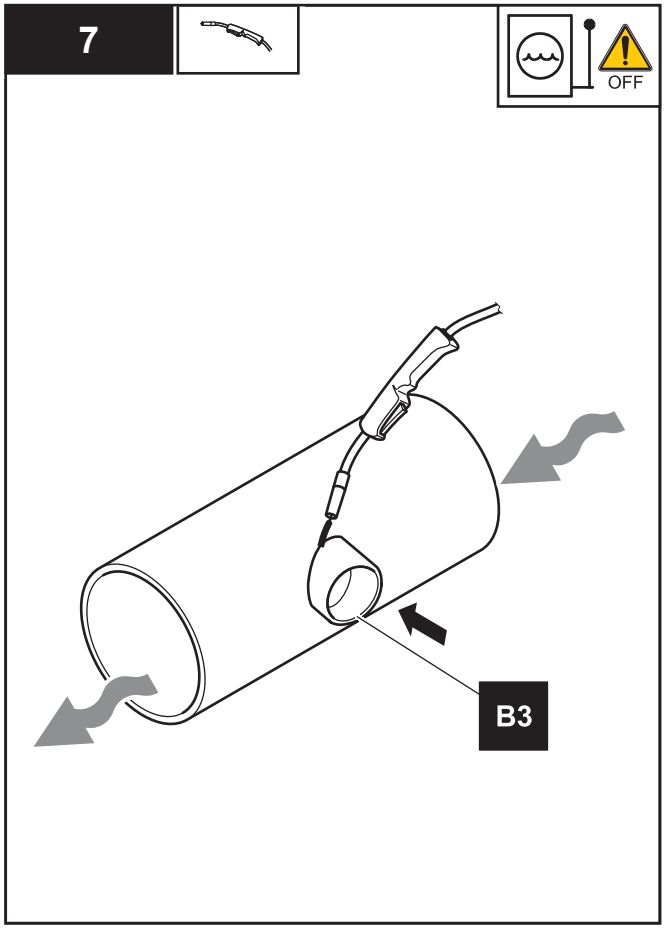
7
OFF
B3

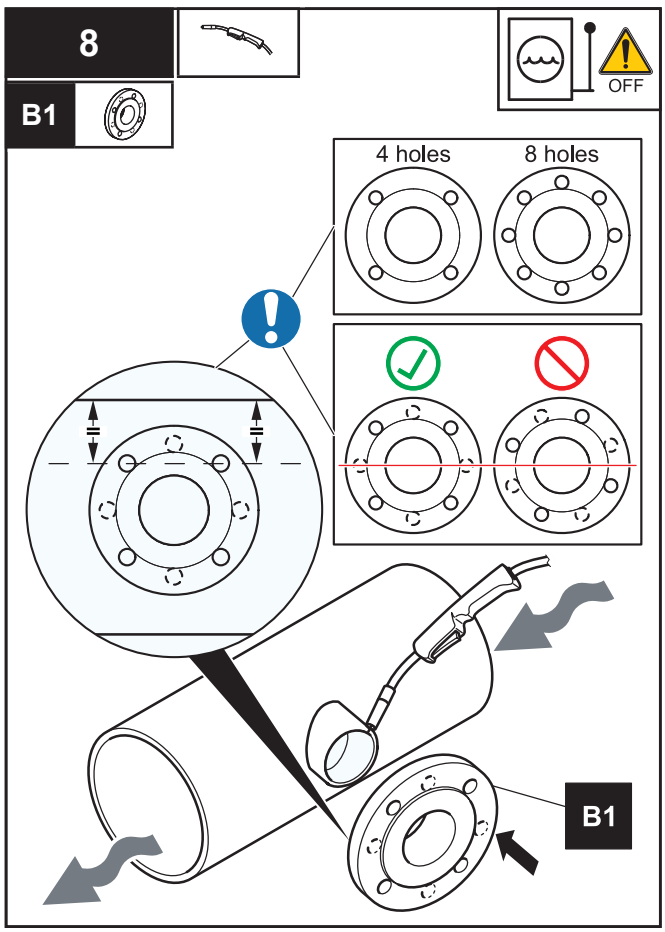
8
OFF
B1
4 holes
8 holes
B1

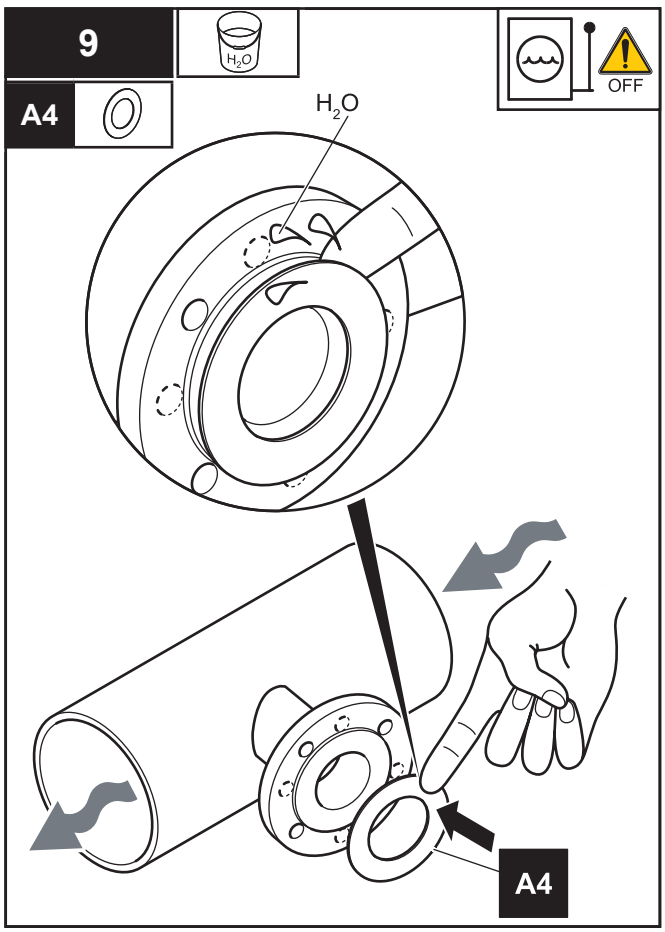
9
OFF
A4
H_2O
A4

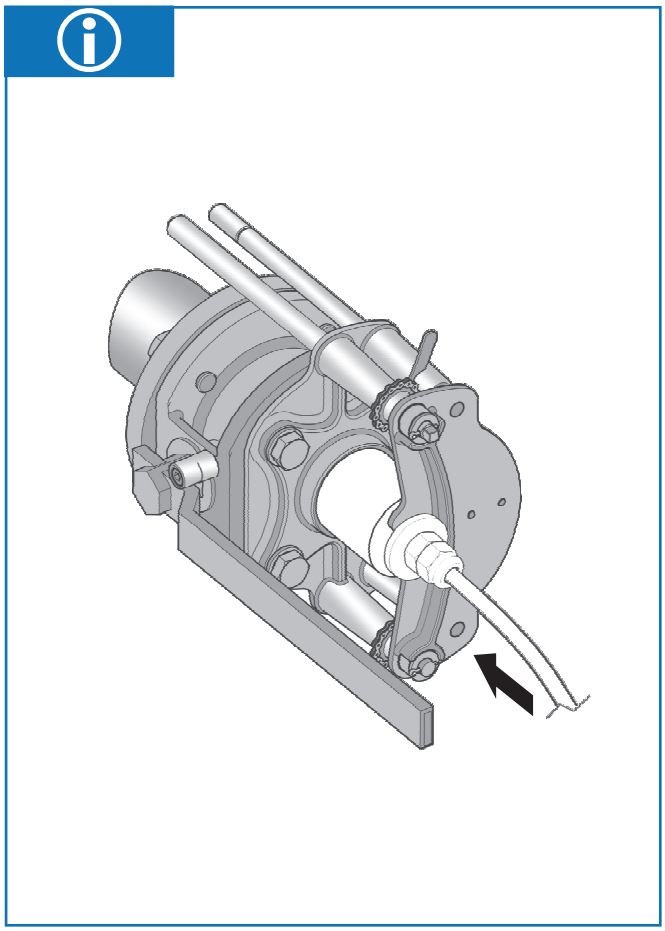

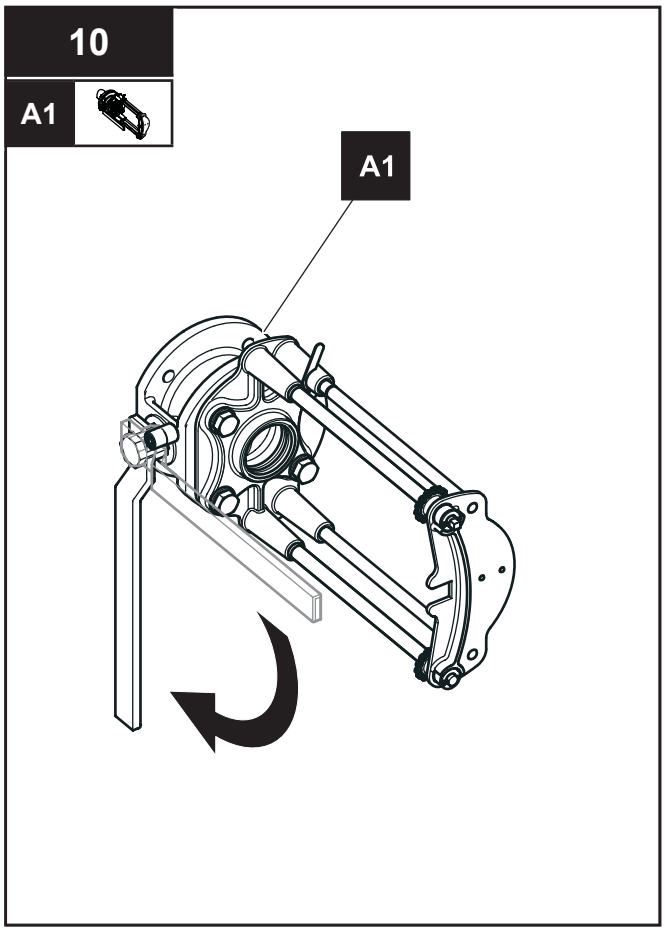
10
A1
A1

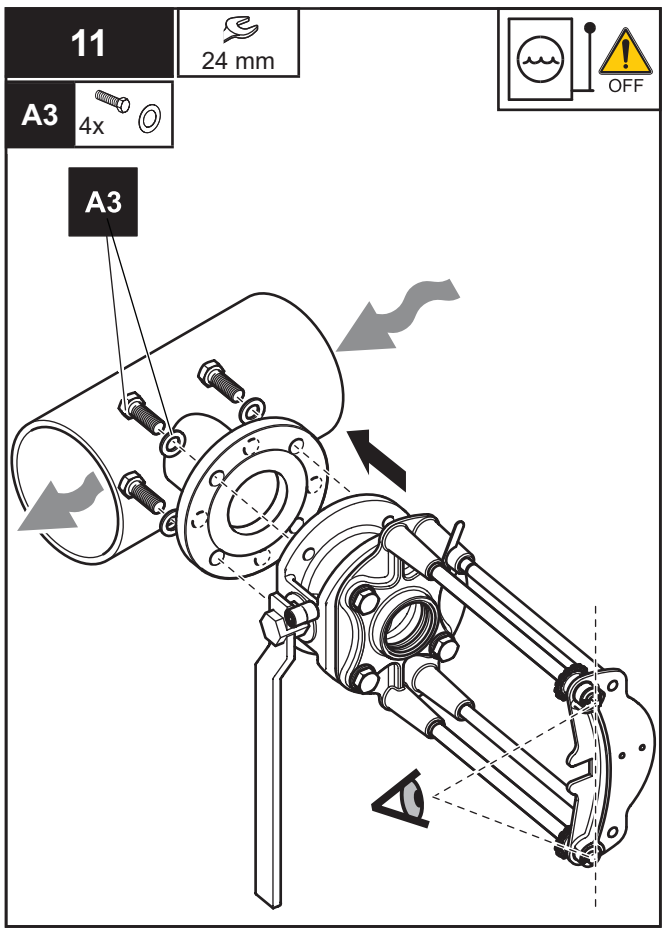
11
24 mm
OFF
A3
4x
A3

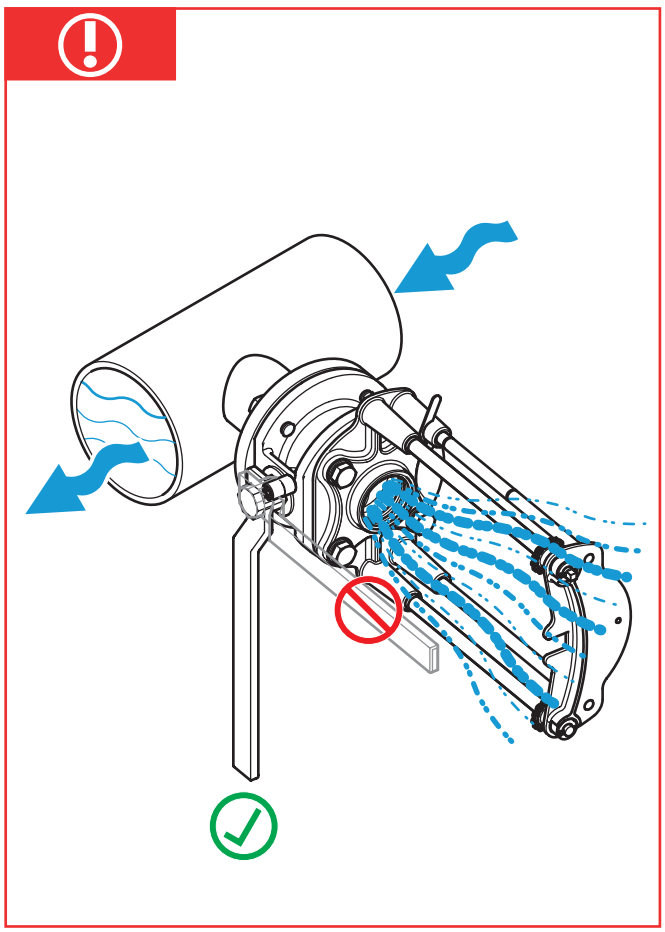

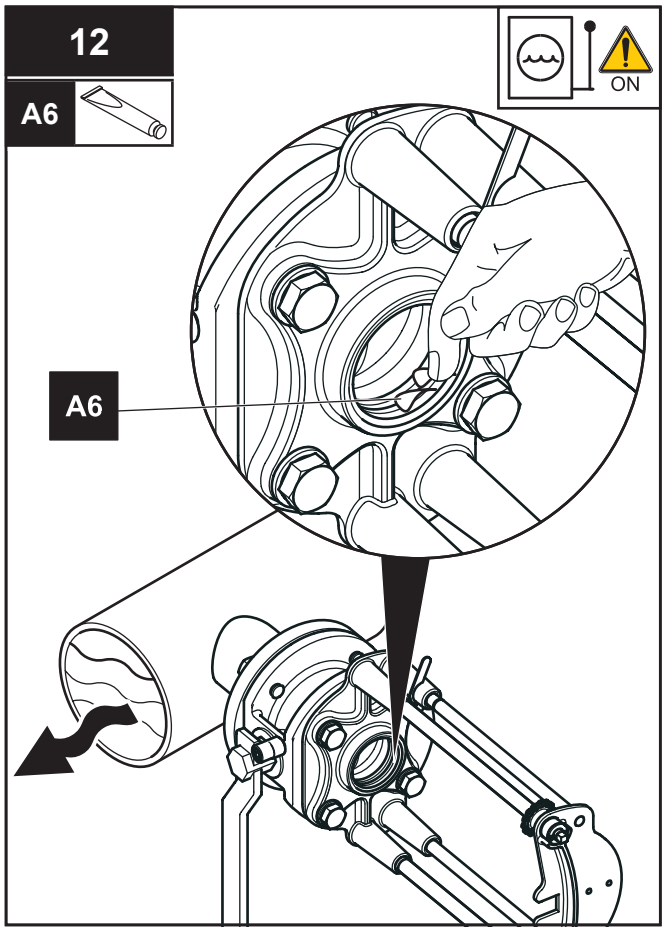
12
A6
ON
A6

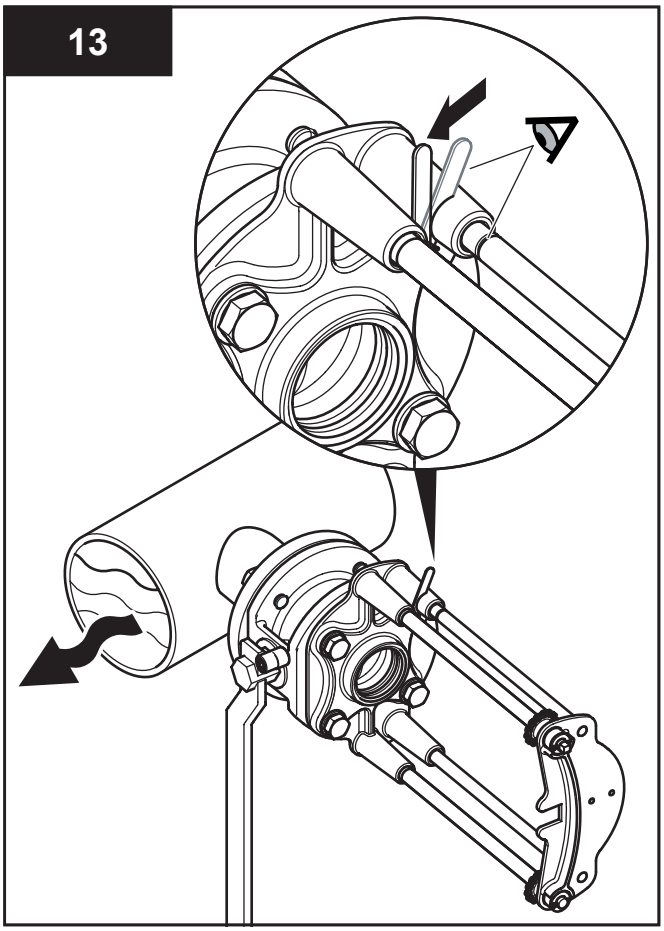
13

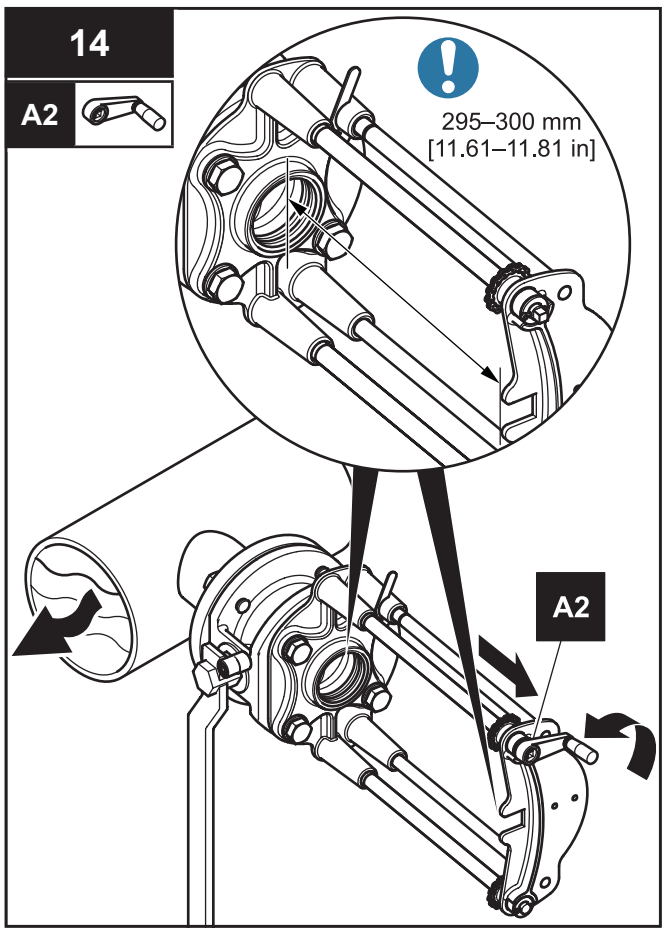
14
A2
295–300 mm
[11.61–11.81 in]
A2

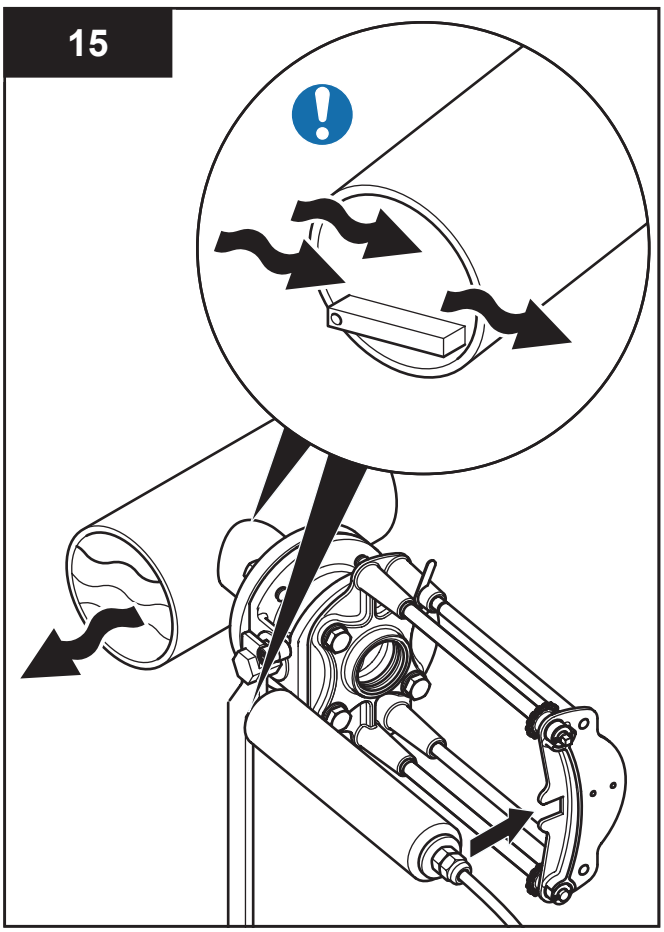
15

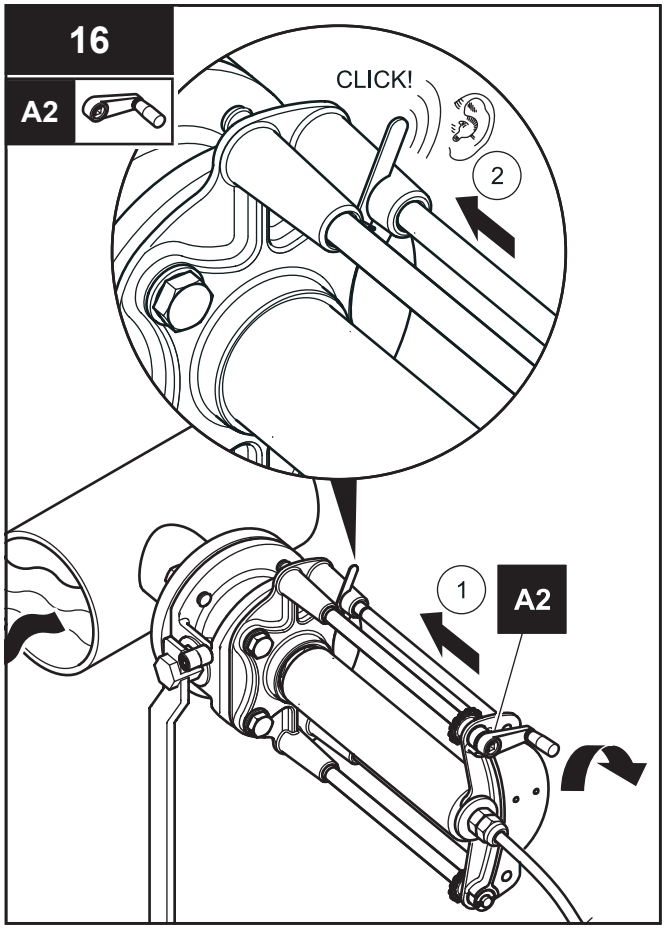
16
A2
CLICK!
2
1
A2

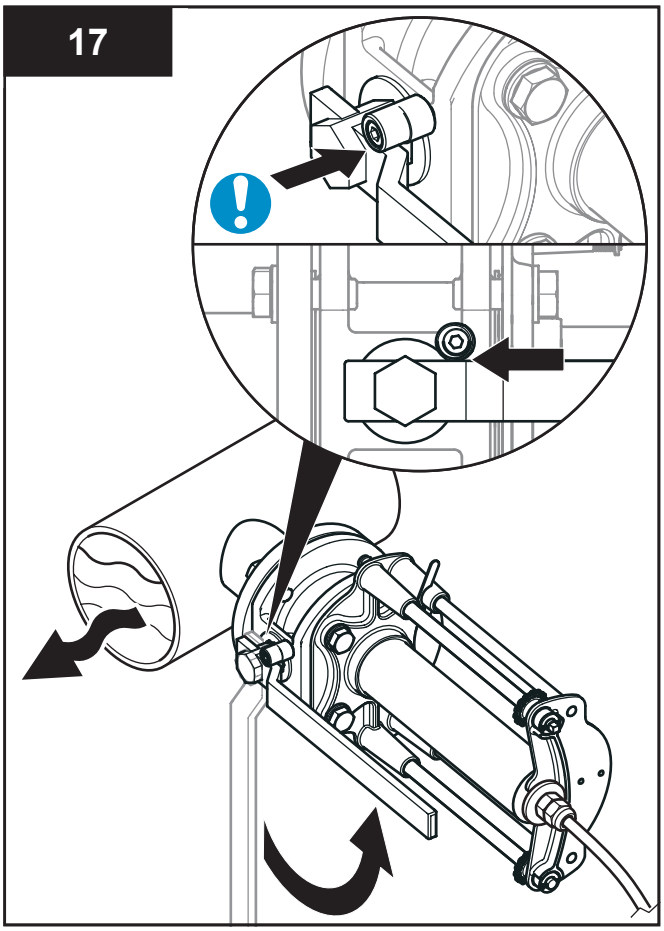
17

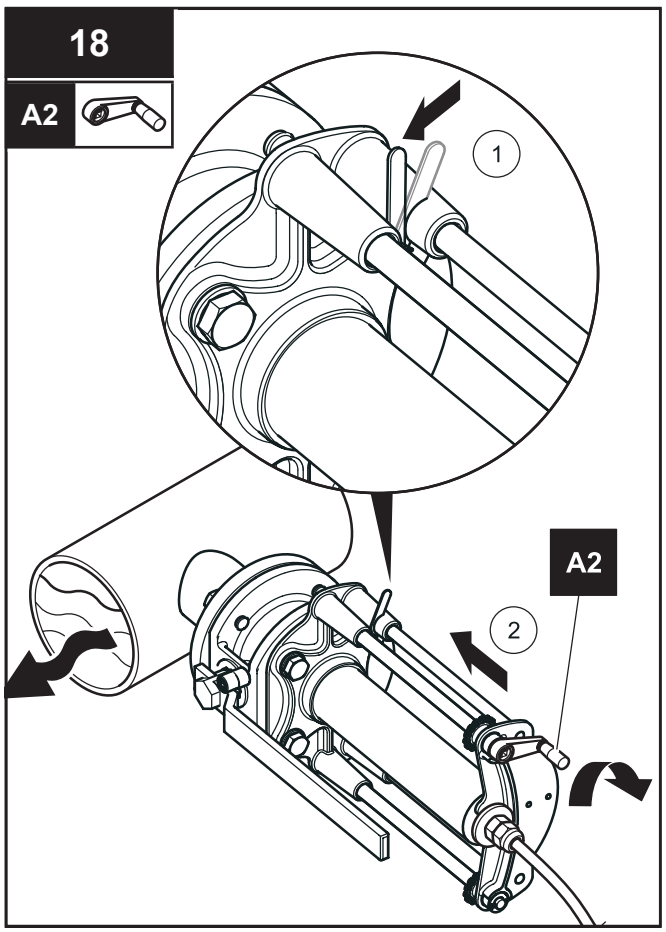
18
A2
1
A2
2

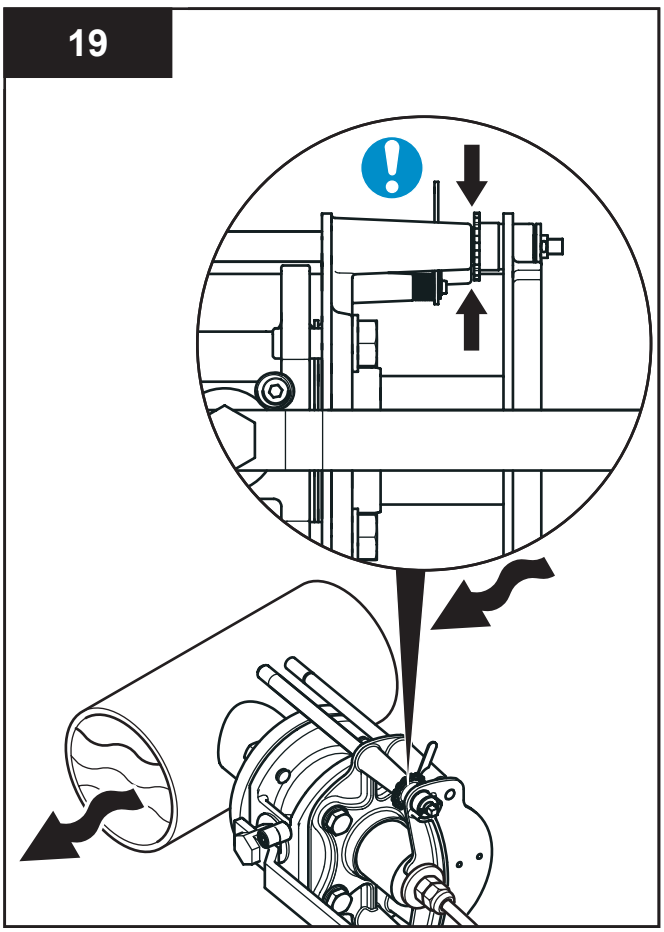
19

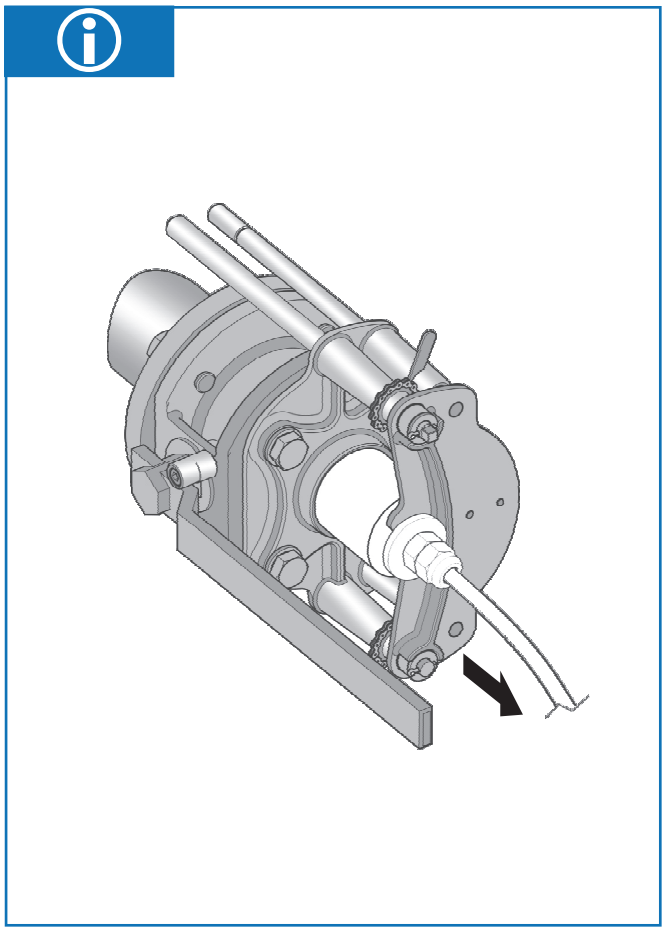

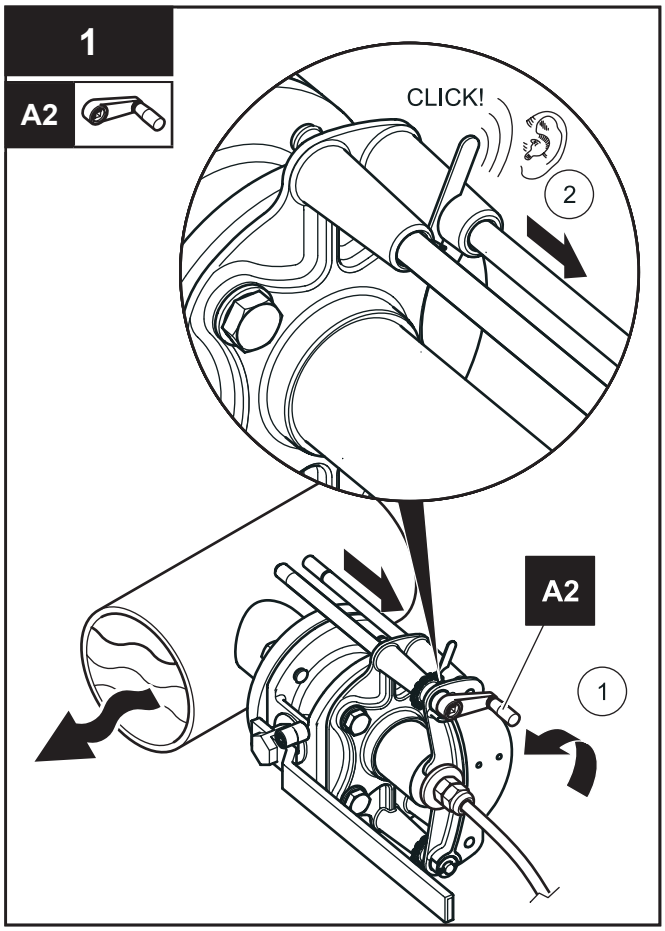
1
A2
CLICK!
2
A2
1

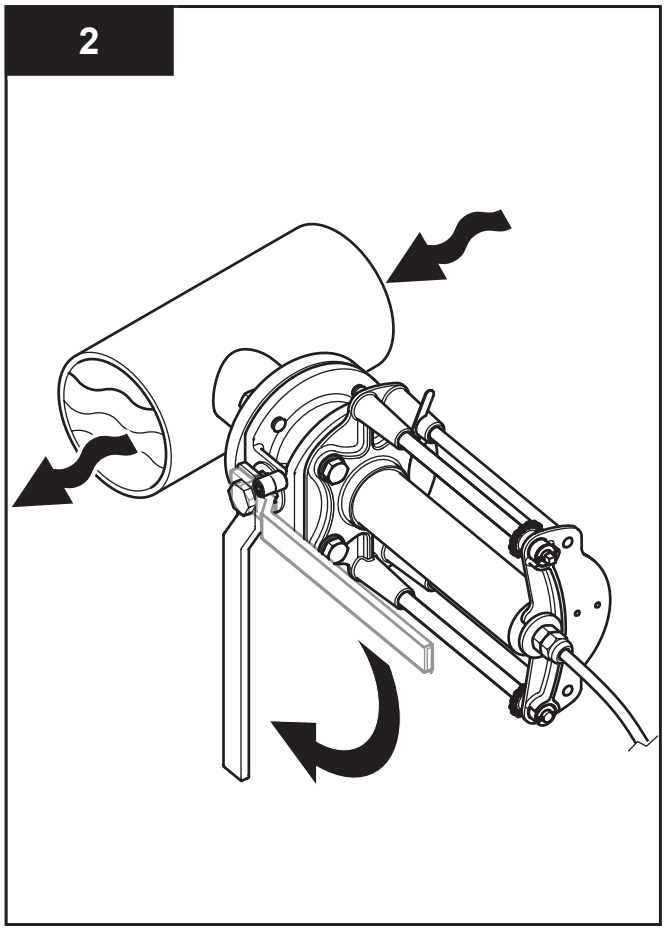
2

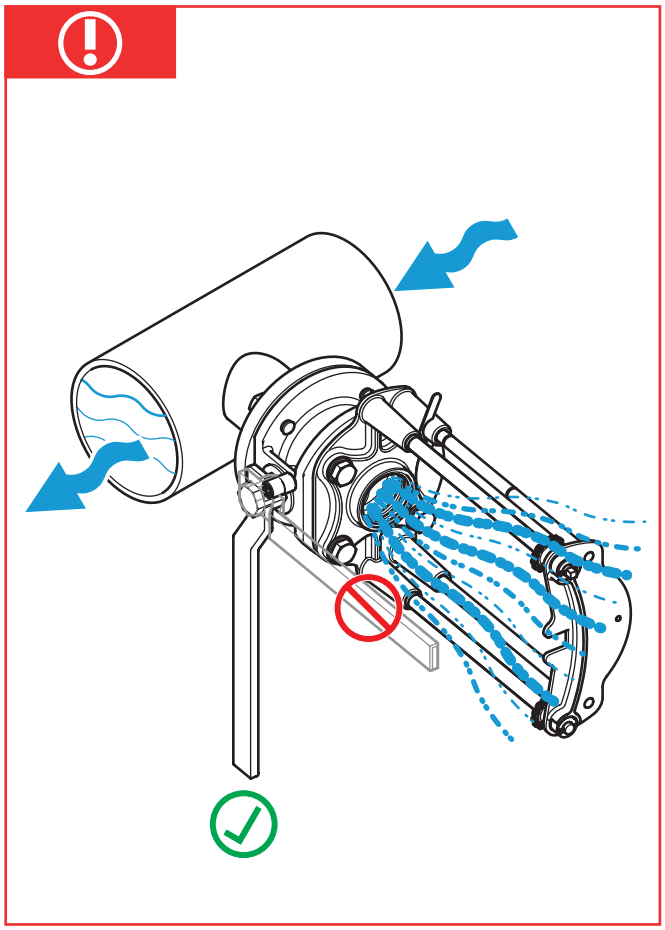

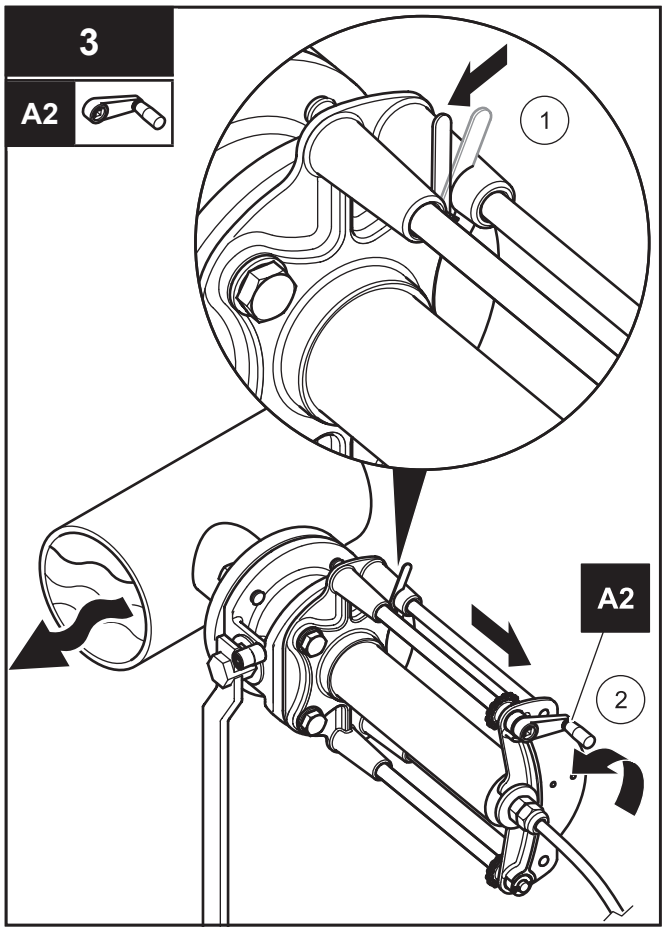
3
A2
1
A2
2

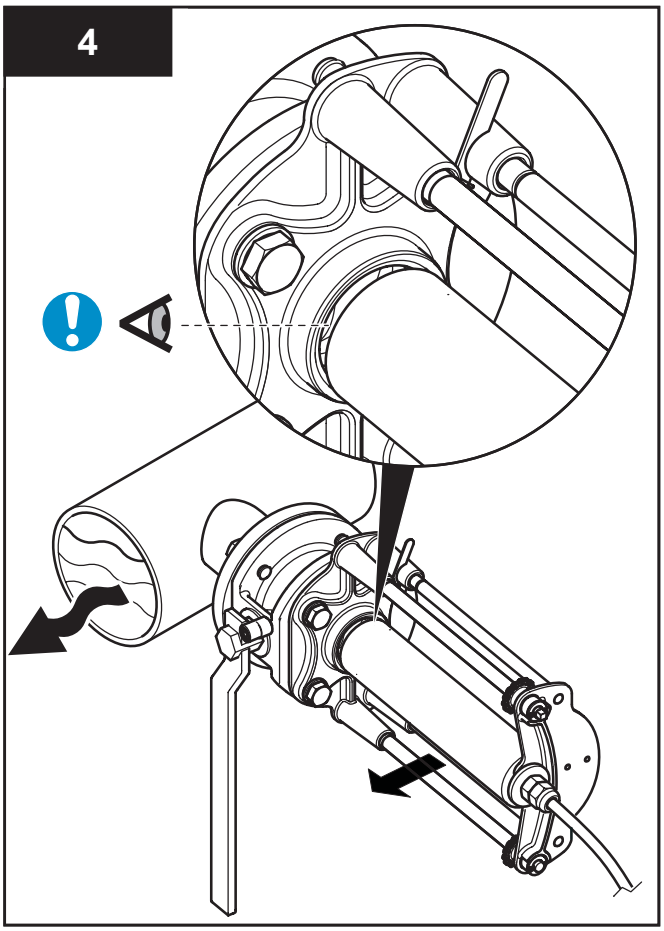
4

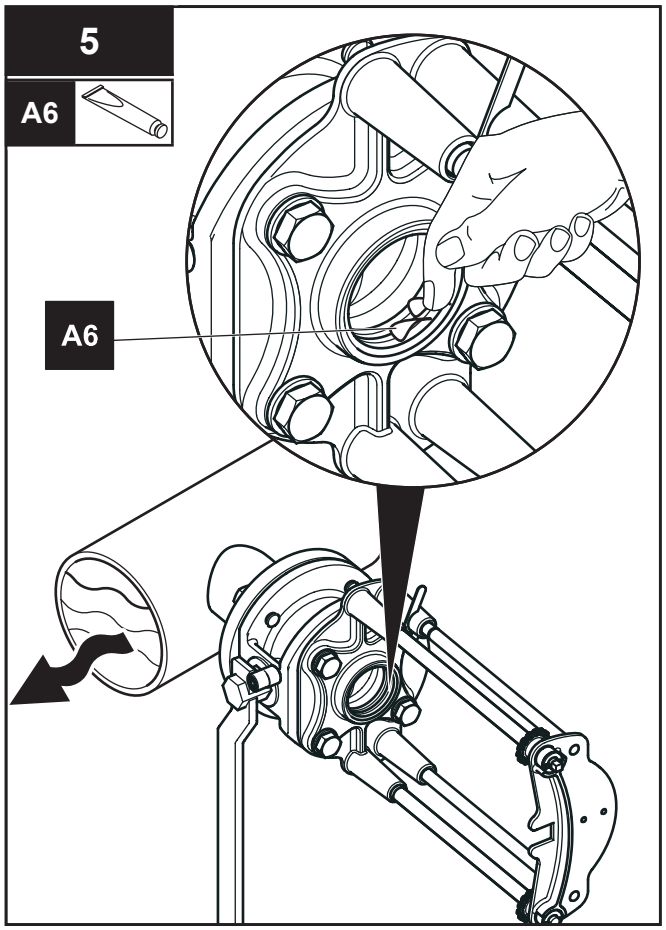
5
A6
A6

HACH COMPANY World Headquarters
P.O. Box 389, Loveland, CO 80539-0389 U.S.A.
Tel. (970) 669-3050
(800) 227-4224 (U.S.A. only)
Fax (970) 669-2932
orders@hach.com
www.hach.com

HACH LANGE GMBH
Willstätterstraße 11
D-40549 Düsseldorf, Germany
Tel. +49 (0) 2 11 52 88-320
Fax +49 (0) 2 11 52 88-210
info-de@hach.com
www.de.hach.com

HACH LANGE Sàrl
6, route de Compois
1222 Vésenaz
SWITZERLAND
Tel. +41 22 594 6400
Fax +41 22 594 6499

© HACH Company/HACH LANGE GmbH, 2014, 2019. All rights reserved. Printed in Germany.

05/2019, Edition 8